DA 7/5 CM 72W 6P

Tensión **Voltage**	Monofásica 230V 50Hz Single-phase 230V 50Hz	**Tipo motor** **Motor type**	Abierto 1V Open 1S
Potencia motor **Motor power**	72 W	**Aisl.Motor** **Motor Ins.**	IP20 cl.B
Intensidad absorbida máxima **Maximum absorbed current**	0,90 A	**Velocidad** **Speed**	6 polos
Temperatura del aire **Air temperature**	-20°C<T<+40°C	**Peso** **Weight**	9,8 kg

Correcciones / Corrections

Hz	63	125	250	500	1000	2000	4000	8000
dB								

Para obtener el espectro de potencia (LwA) en dB(A) restar estas correcciones del valor encontrado en las curvas

To obtain the sound power spectrum (LwA) in dB(A), substract the correction values from the value on the curves

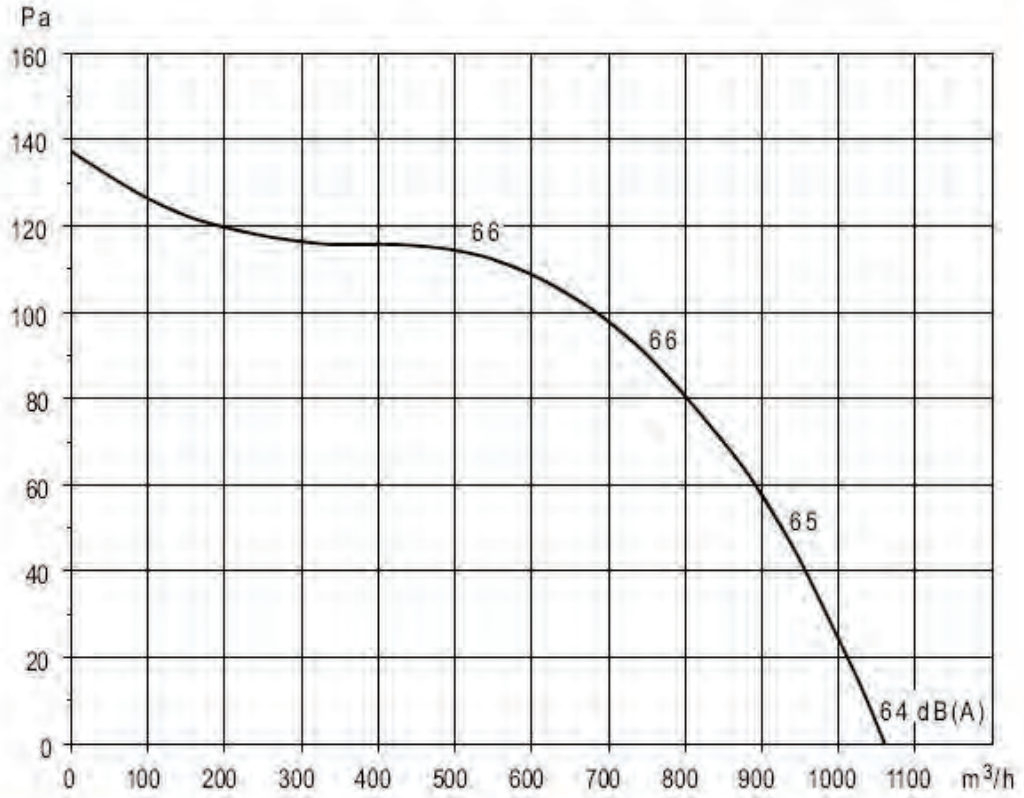

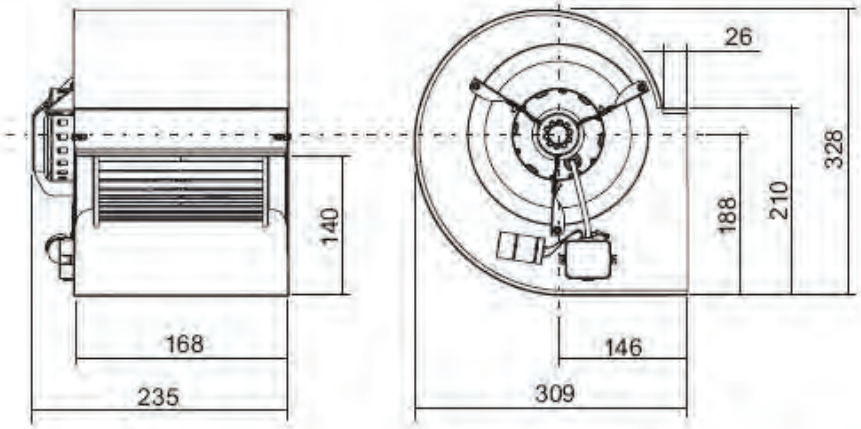

DA 7/5 CM 147W 4P

Tensión **Voltage**	Monofásica 230V 50Hz Single-phase 230V 50Hz	**Tipo motor** **Motor type**	Abierto 1V Open 1S
Potencia motor **Motor power**	147 W	**Aisl.Motor** **Motor Ins.**	IP20 cl.B
Intensidad absorbida máxima **Maximum absorbed current**	1,30 A	**Velocidad** **Speed**	4 polos
Temperatura del aire **Air temperature**	-20°C<T<+40°C	**Peso** **Weight**	9,8 kg

Correcciones / Corrections

Hz	63	125	250	500	1000	2000	4000	8000
dB								

Para obtener el espectro de potencia (LwA) en dB(A) restar estas correcciones del valor encontrado en las curvas

To obtain the sound power spectrum (LwA) in dB(A), substract the correction values from the value on the curves

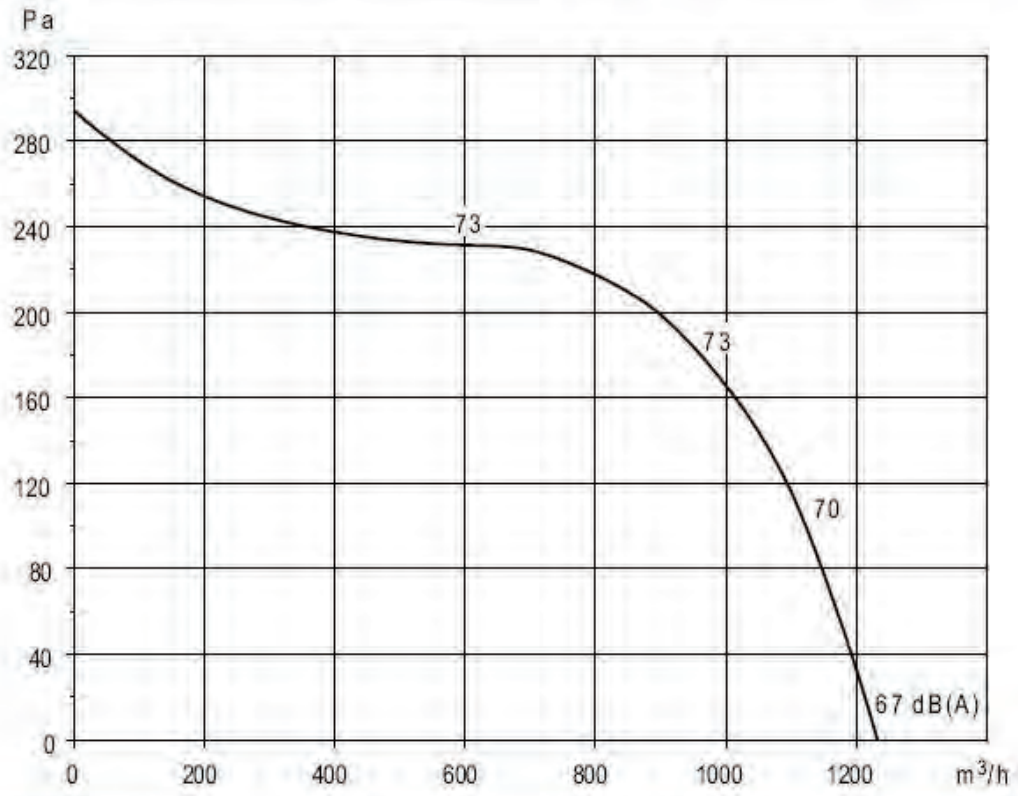

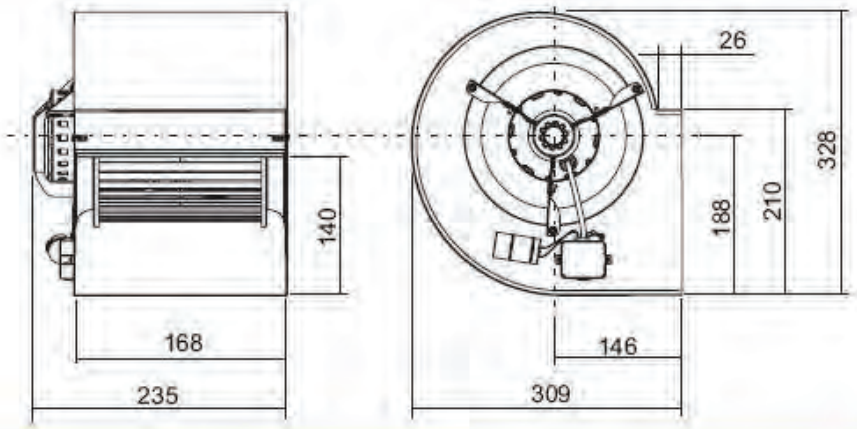

DA 7/7 CM 72W 6P

Tensión Voltage	Monofásica 230V 50Hz Single-phase 230V 50Hz	Tipo motor Motor type	Abierto 1V Open 1S
Potencia motor Motor power	72 W	Aisl.Motor Motor Ins.	IP20 cl.B
Intensidad absorbida máxima Maximum absorbed current	0,90 A	Velocidad Speed	6 polos
Temperatura del aire Air temperature	-20°C<T<+40°C	Peso Weight	9,8 kg

Correcciones / Corrections

Hz	63	125	250	500	1000	2000	4000	8000
dB	29	22,5	16	9,5	3,5	5,5	9	15

Para obtener el espectro de potencia (LwA) en dB(A) restar estas correcciones del valor encontrado en las curvas

To obtain the sound power spectrum (LwA) in dB(A), substract the correction values from the value on the curves

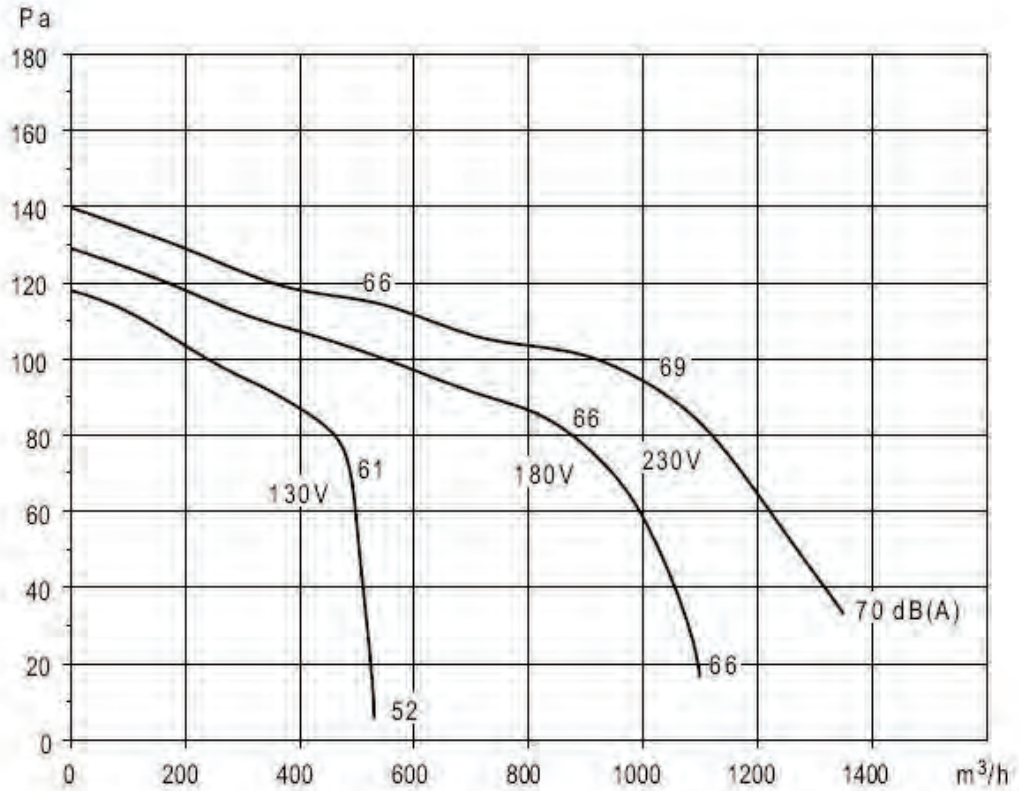

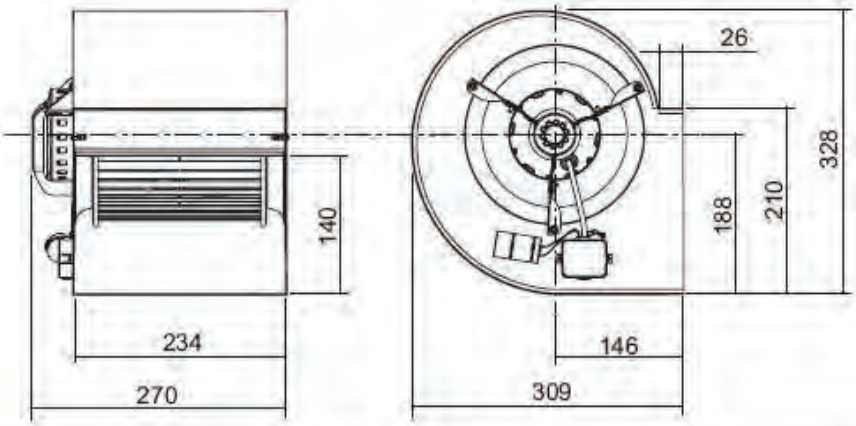

DA 7/7 CM/AL 72W 6P

Tensión Voltage	Monofásica 230V 50Hz Single-phase 230V 50Hz	Tipo motor Motor type	Cerrado 1V Closed 1S
Potencia motor Motor power	72 W	Aisl.Motor Motor Ins.	IP44 cl.F
Intensidad absorbida máxima Maximum absorbed current	1,00 A	Velocidad Speed	6 polos
Temperatura del aire Air temperature	-20°C<T<+50°C	Peso Weight	9,8 kg

Correcciones / Corrections

Hz	63	125	250	500	1000	2000	4000	8000
dB	29	22,5	16	9,5	3,5	5,5	9	15

Para obtener el espectro de potencia (LwA) en dB(A) restar estas correcciones del valor encontrado en las curvas

To obtain the sound power spectrum (LwA) in dB(A), substract the correction values from the value on the curves

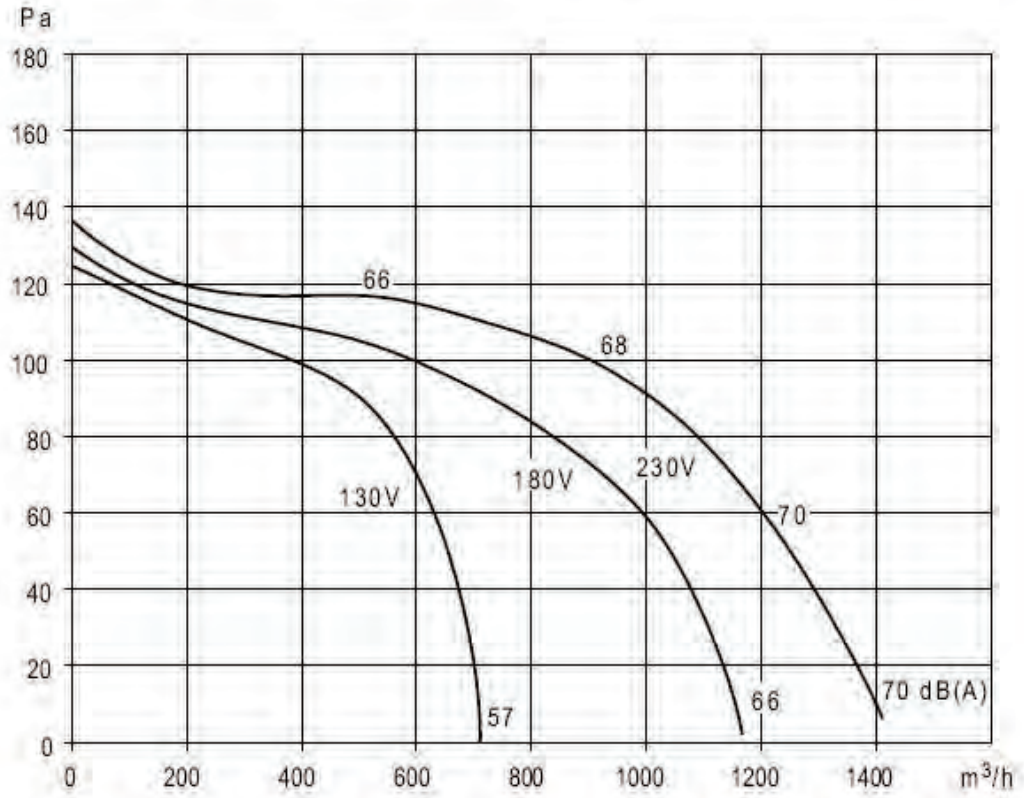

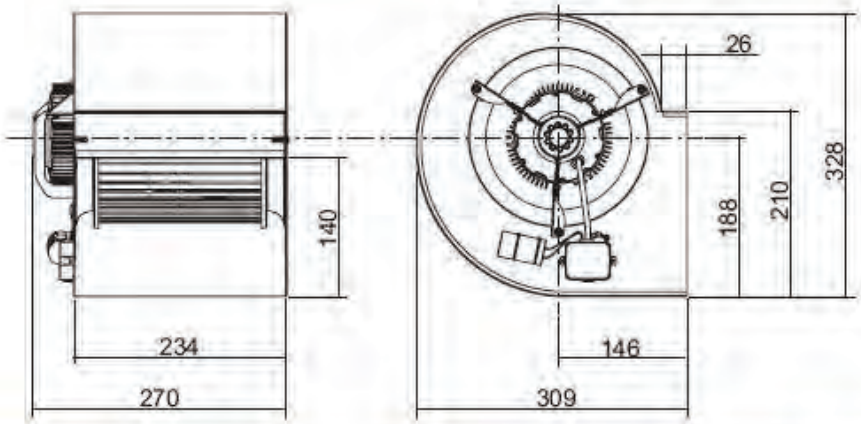

DA 7/7 CM 122W 6P

Tensión **Voltage**	Monofásica 230V 50Hz Single-phase 230V 50Hz	**Tipo motor** **Motor type**	Abierto 1V Open 1S
Potencia motor **Motor power**	122 W	**Aisl.Motor** **Motor Ins.**	IP20 cl.B
Intensidad absorbida máxima **Maximum absorbed current**	1,50 A	**Velocidad** **Speed**	6 polos
Temperatura del aire **Air temperature**	-20°C<T<+60°C	**Peso** **Weight**	9,8 kg

Correcciones / Corrections

Hz	63	125	250	500	1000	2000	4000	8000
dB	29	22,5	16	9,5	3,5	5,5	9	15

Para obtener el espectro de potencia (LwA) en dB(A) restar estas correcciones del valor encontrado en las curvas

To obtain the sound power spectrum (LwA) in dB(A), substract the correction values from the value on the curves

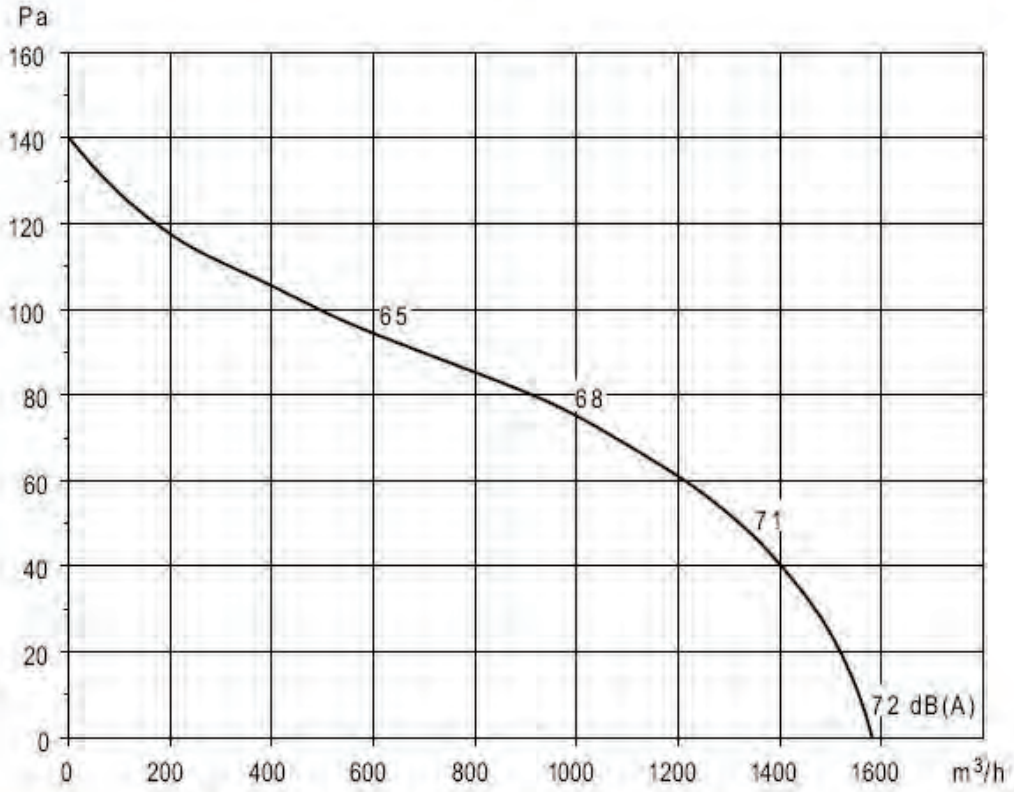

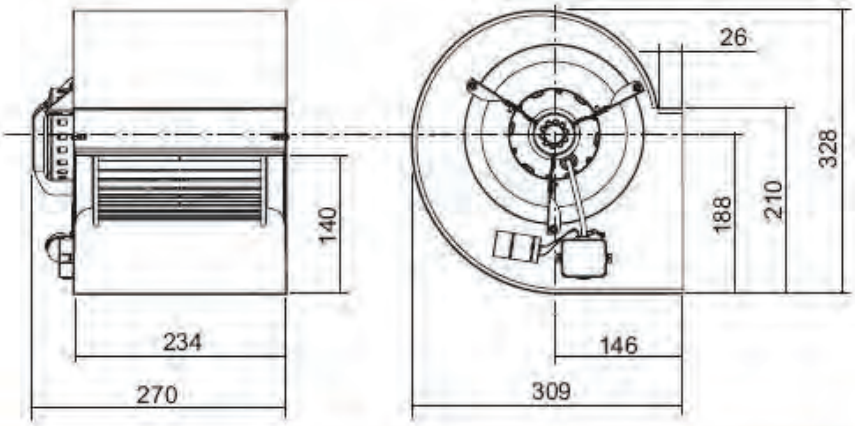

DA 7/7 CM/AL 122W 6P

Tensión **Voltage**	Monofásica 230V 50Hz Single-phase 230V 50Hz	**Tipo motor** **Motor type**	Cerrado 1V Closed 1S
Potencia motor **Motor power**	122 W	**Aisl.Motor** **Motor Ins.**	IP44 cl.F
Intensidad absorbida máxima **Maximum absorbed current**	1,20 A	**Velocidad** **Speed**	6 polos
Temperatura del aire **Air temperature**	-20°C<T<+40°C	**Peso** **Weight**	9,8 kg

Correcciones / Corrections

Hz	63	125	250	500	1000	2000	4000	8000
dB	29	22,5	16	9,5	3,5	5,5	9	15

Para obtener el espectro de potencia (LwA) en dB(A) restar estas correcciones del valor encontrado en las curvas

To obtain the sound power spectrum (LwA) in dB(A), substract the correction values from the value on the curves

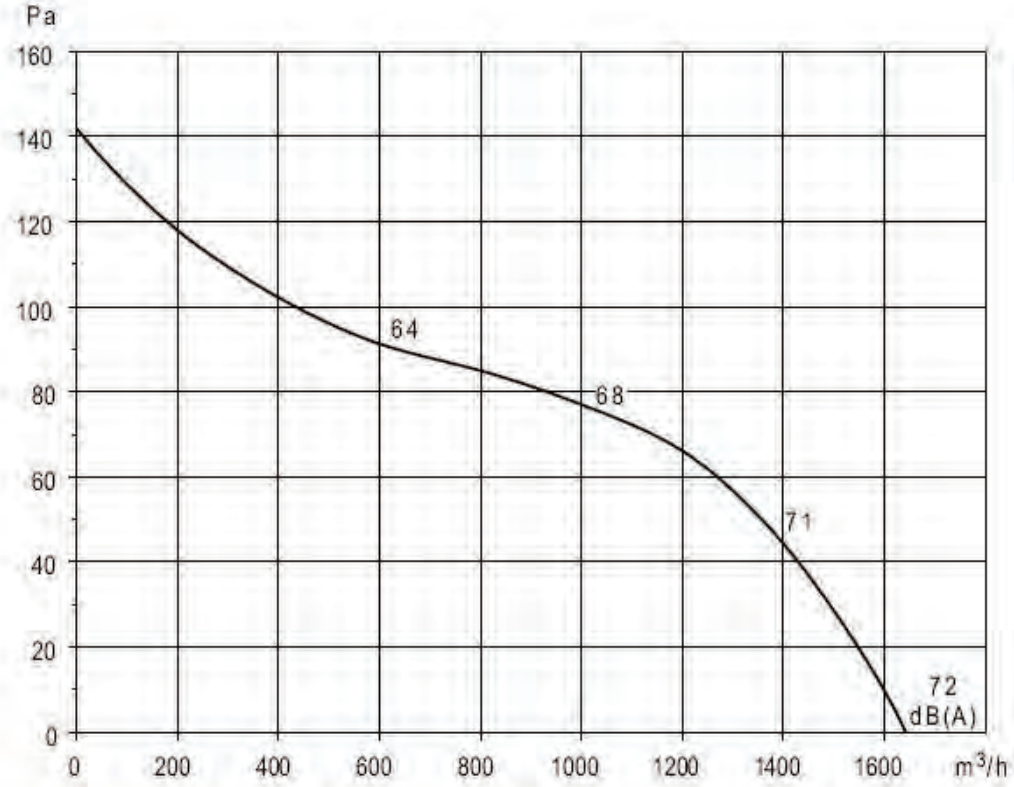

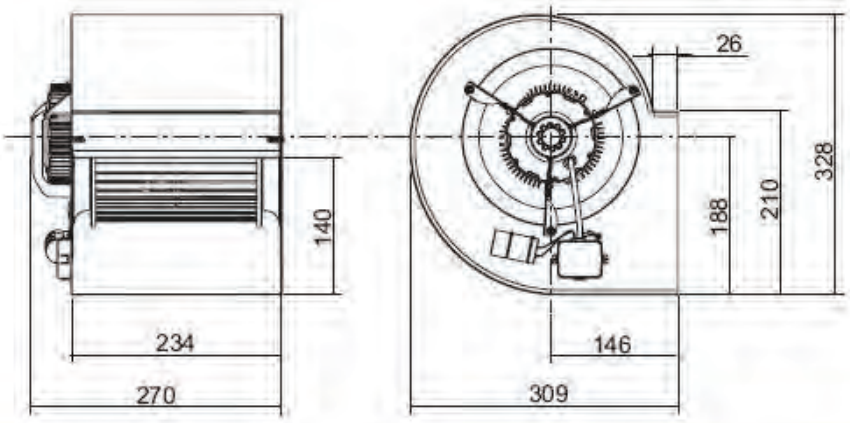

DA 7/7 CM 147W 4P

Tensión **Voltage**	Monofásica 230V 50Hz Single-phase 230V 50Hz	**Tipo motor** **Motor type**	Abierto 1V Open 1S
Potencia motor **Motor power**	147 W	**Aisl.Motor** **Motor Ins.**	IP20 cl.B
Intensidad absorbida máxima **Maximum absorbed current**	1,30 A	**Velocidad** **Speed**	4 polos
Temperatura del aire **Air temperature**	-20°C<T<+40°C	**Peso** **Weight**	9,8 kg

Correcciones / Corrections

Hz	63	125	250	500	1000	2000	4000	8000
dB	27	21,5	15,5	9,5	4	5,5	8	15,5

Para obtener el espectro de potencia (LwA) en dB(A) restar estas correcciones del valor encontrado en las curvas

To obtain the sound power spectrum (LwA) in dB(A), substract the correction values from the value on the curves

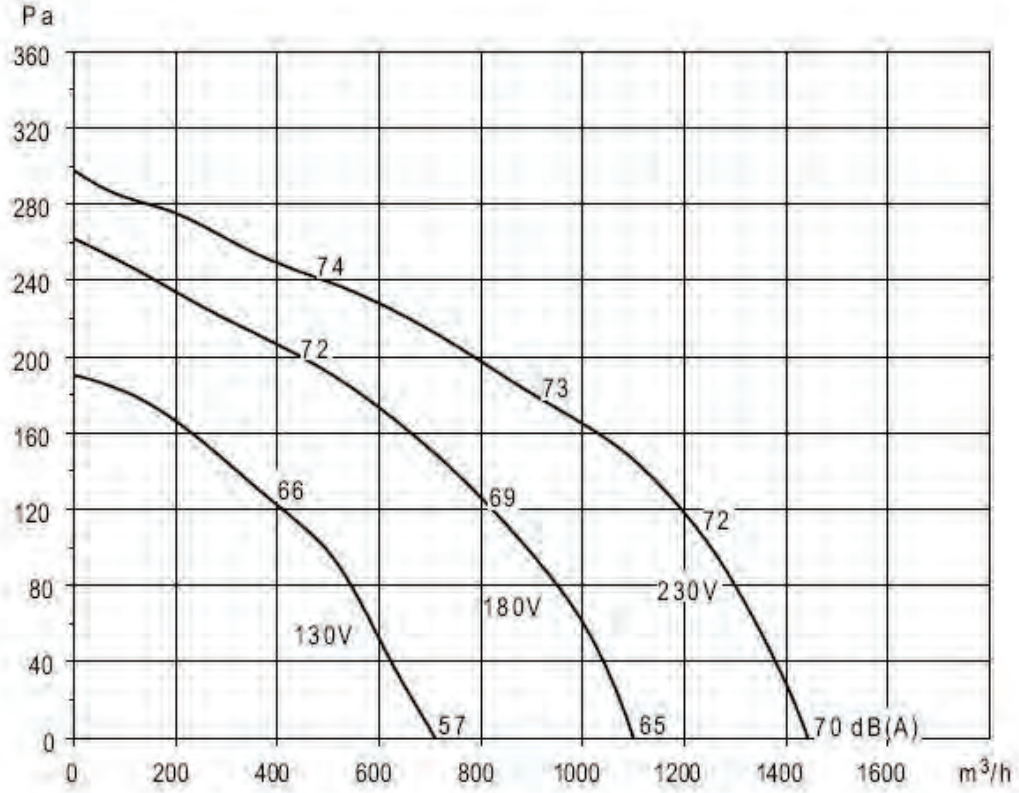

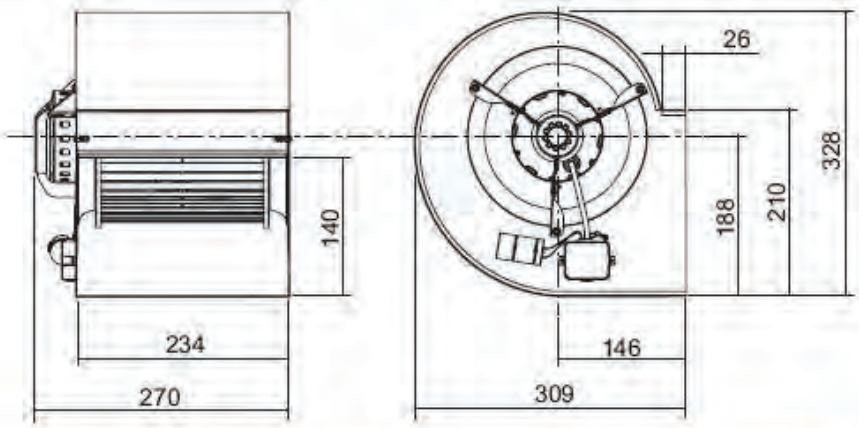

DA 7/7 CM/AL 147W 4P

Tensión Voltage	Monofásica 230V 50Hz Single-phase 230V 50Hz	Tipo motor Motor type	Cerrado 1V Closed 1S
Potencia motor Motor power	147 W	Aisl.Motor Motor Ins.	IP44 cl.F
Intensidad absorbida máxima Maximum absorbed current	1,50 A	Velocidad Speed	4 polos
Temperatura del aire Air temperature	-20°C<T<+50°C	Peso Weight	9,8 kg

Correcciones / Corrections

Hz	63	125	250	500	1000	2000	4000	8000
dB	27	21,5	15,5	9,5	4	5,5	8	15,5

Para obtener el espectro de potencia (LwA) en dB(A) restar estas correcciones del valor encontrado en las curvas

To obtain the sound power spectrum (LwA) in dB(A), substract the correction values from the value on the curves

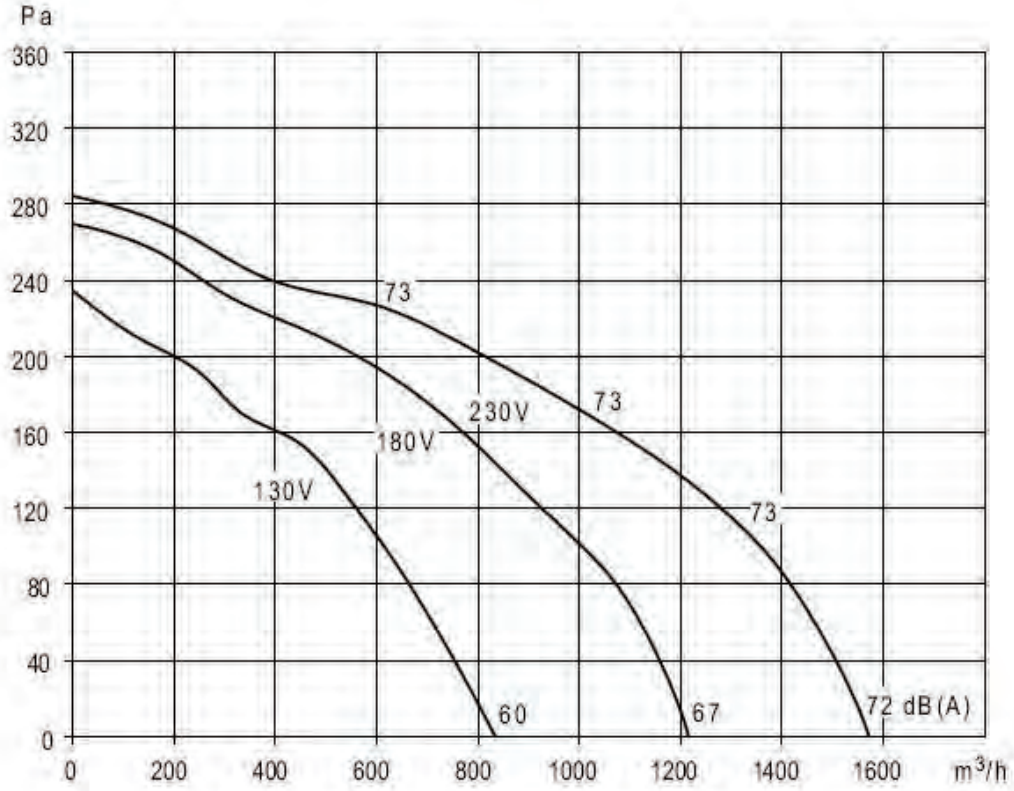

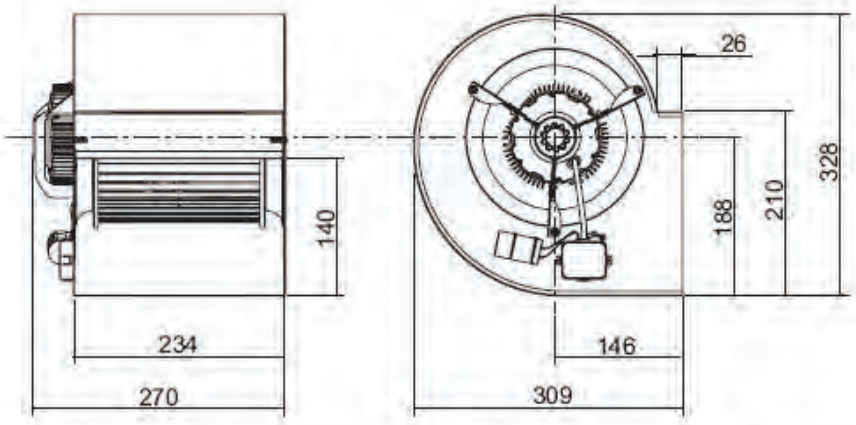

DA 7/7 CM 147W 4P 3V

Tensión **Voltage**	Monofásica 230V 50Hz Single-phase 230V 50Hz	**Tipo motor** **Motor type**	Abierto 3V Open 3S
Potencia motor **Motor power**	147 W	**Aisl.Motor** **Motor Ins.**	IP20 cl.B
Intensidad absorbida máxima **Maximum absorbed current**	2,80 A	**Velocidad** **Speed**	4 polos
Temperatura del aire **Air temperature**	-20°C<T<+60°C	**Peso** **Weight**	9,8 kg

Correcciones / Corrections

Hz	63	125	250	500	1000	2000	4000	8000
dB	27	21,5	15,5	9,5	4	5,5	8	15,5

Para obtener el espectro de potencia (LwA) en dB(A) restar estas correcciones del valor encontrado en las curvas

To obtain the sound power spectrum (LwA) in dB(A), substract the correction values from the value on the curves

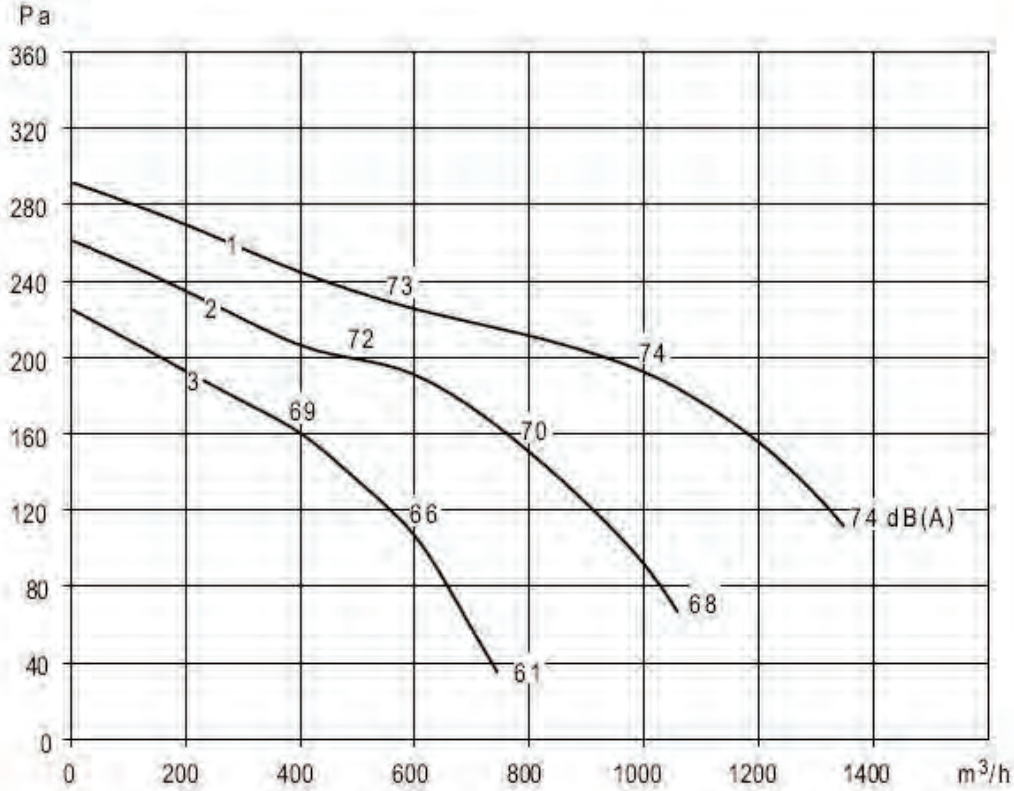

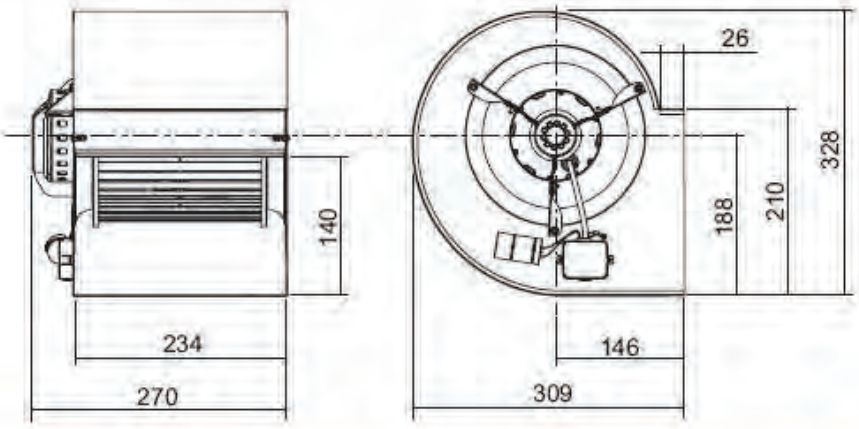

DA 7/9 CM 122W 6P

Tensión Voltage	Monofásica 230V 50Hz Single-phase 230V 50Hz	Tipo motor Motor type	Abierto 1V Open 1S
Potencia motor Motor power	122 W	Aisl.Motor Motor Ins.	IP20 cl.B
Intensidad absorbida máxima Maximum absorbed current	1,50 A	Velocidad Speed	6 polos
Temperatura del aire Air temperature	-20°C<T<+40°C	Peso Weight	13,4 kg

Correcciones / Corrections

Hz	63	125	250	500	1000	2000	4000	8000
dB	29	22,5	16	9,5	3,5	5,5	9	15

Para obtener el espectro de potencia (LwA) en dB(A) restar estas correcciones del valor encontrado en las curvas

To obtain the sound power spectrum (LwA) in dB(A), substract the correction values from the value on the curves

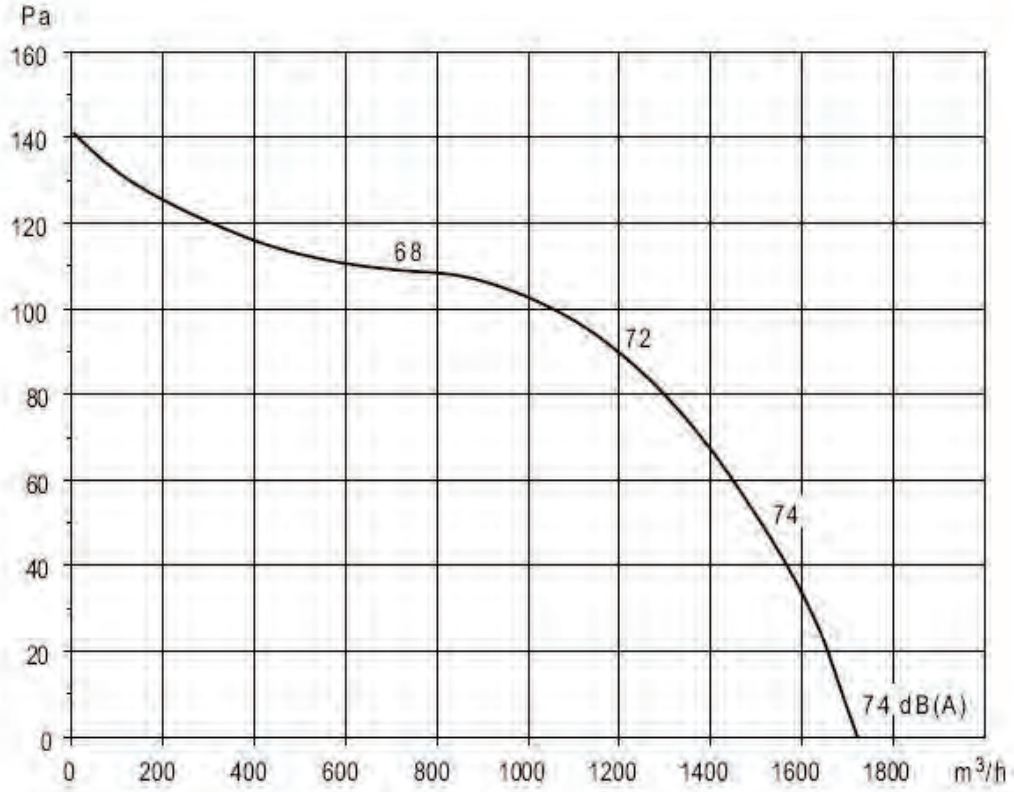

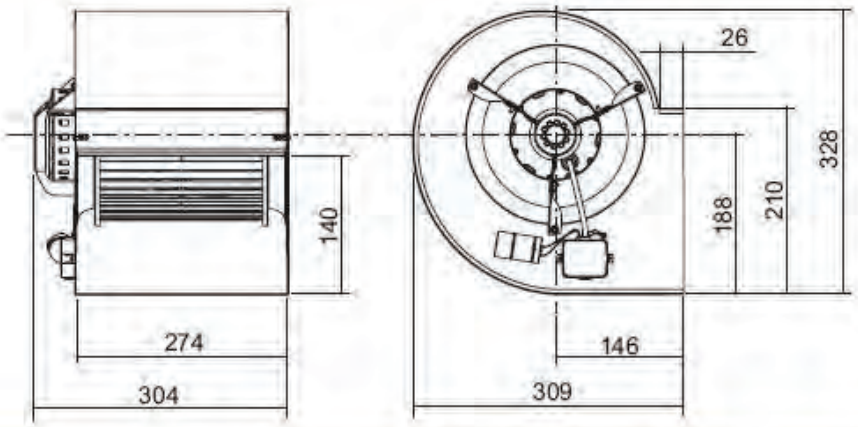

DA 7/9 CM 245W 6P

Tensión **Voltage**	Monofásica 230V 50Hz Single-phase 230V 50Hz	**Tipo motor** **Motor type**	Abierto 1V Open 1S
Potencia motor **Motor power**	245 W	**Aisl.Motor** **Motor Ins.**	IP20 cl.B
Intensidad absorbida máxima **Maximum absorbed current**	2,00 A	**Velocidad** **Speed**	6 polos
Temperatura del aire **Air temperature**	-20°C<T<+40°C	**Peso** **Weight**	13,4 kg

Correcciones / Corrections

Hz	63	125	250	500	1000	2000	4000	8000
dB	29	22,5	16	9,5	3,5	5,5	9	15

Para obtener el espectro de potencia (LwA) en dB(A) restar estas correcciones del valor encontrado en las curvas

To obtain the sound power spectrum (LwA) in dB(A), substract the correction values from the value on the curves

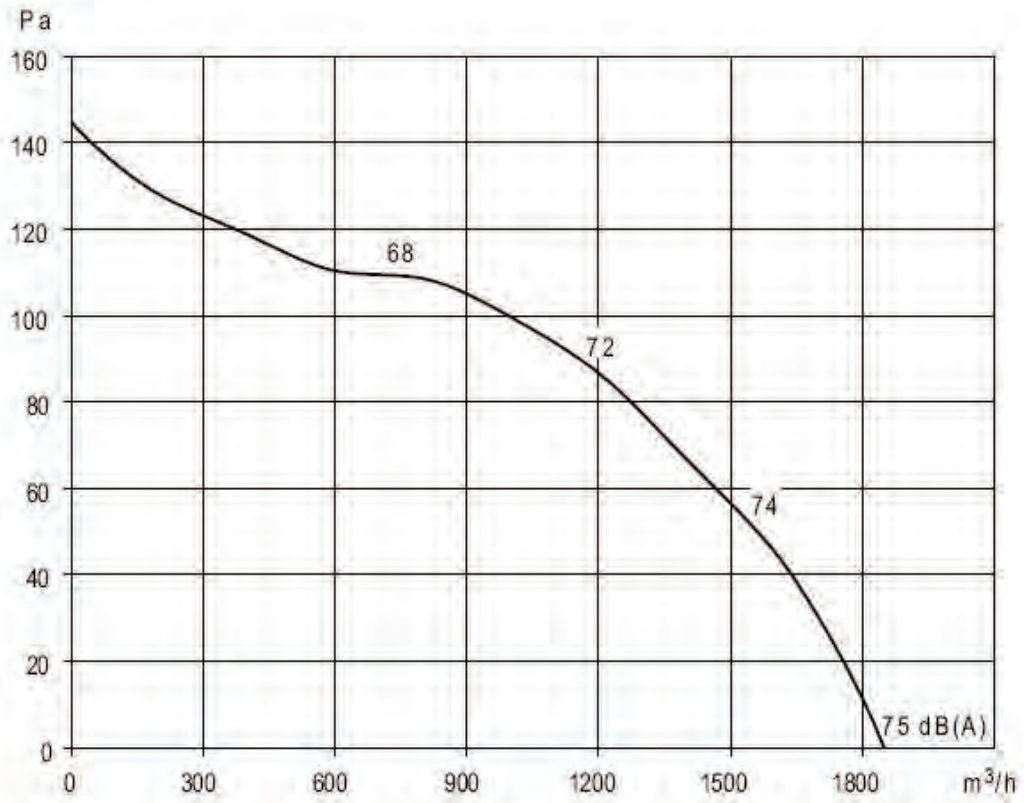

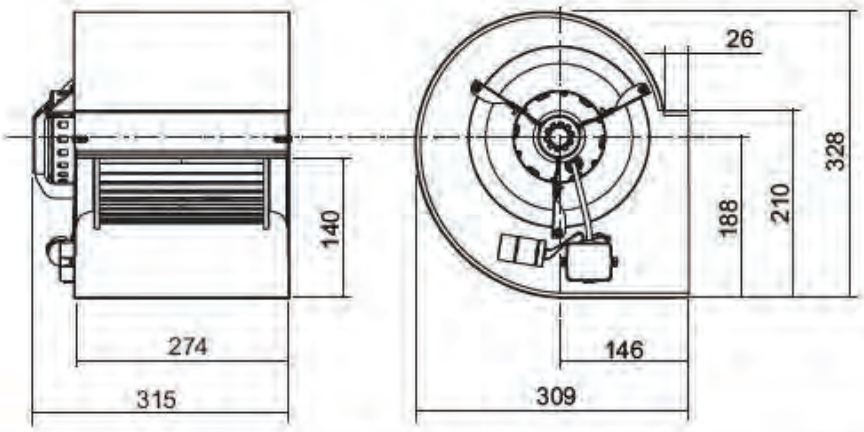

DA 7/9 CM 373W 4P

Tensión **Voltage**	Monofásica 230V 50Hz Single-phase 230V 50Hz	**Tipo motor** **Motor type**	Abierto 1V Open 1S
Potencia motor **Motor power**	373 W	**Aisl.Motor** **Motor Ins.**	IP20 cl.B
Intensidad absorbida máxima **Maximum absorbed current**	3,60 A	**Velocidad** **Speed**	4 polos
Temperatura del aire **Air temperature**	-20°C<T<+40°C	**Peso** **Weight**	13,4 kg

Correcciones / Corrections

Hz	63	125	250	500	1000	2000	4000	8000
dB	27	21,5	15,5	9,5	4	5,5	8	15,5

Para obtener el espectro de potencia (LwA) en dB(A) restar estas correcciones del valor encontrado en las curvas

To obtain the sound power spectrum (LwA) in dB(A), substract the correction values from the value on the curves

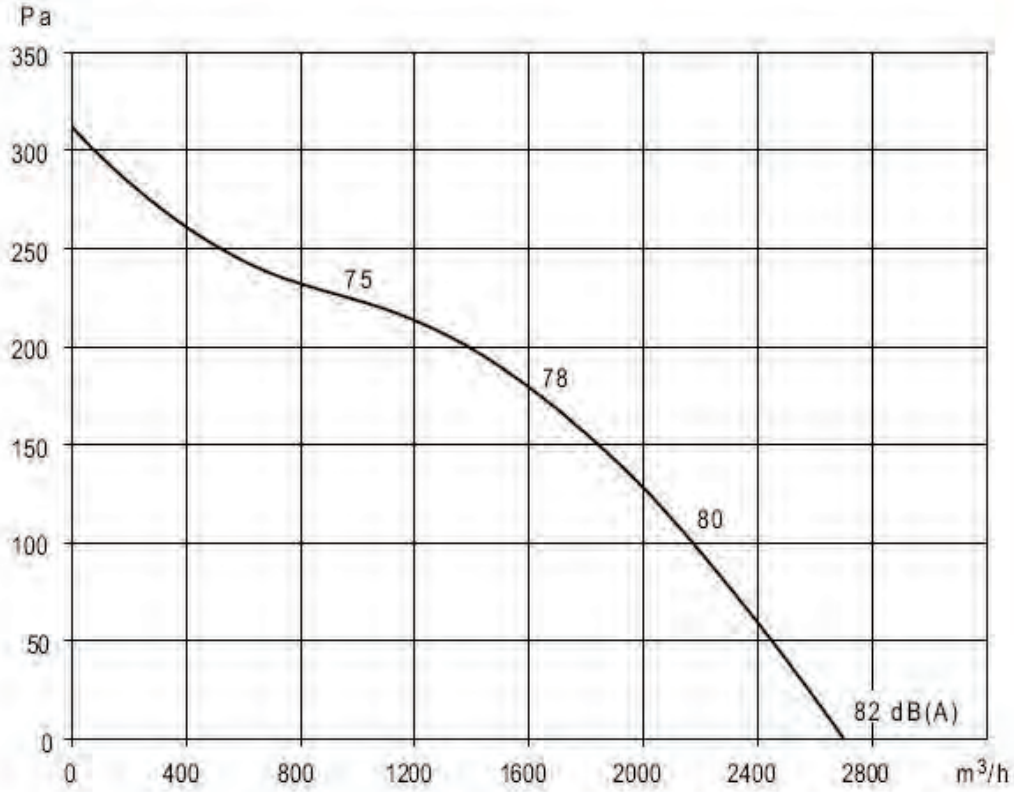

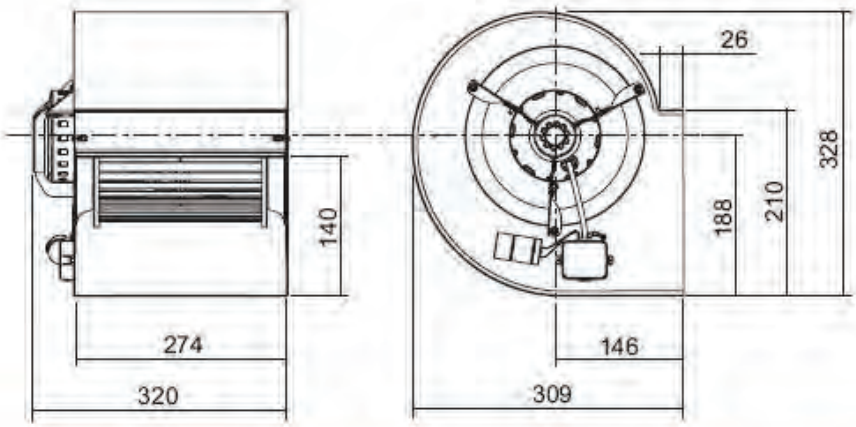

DA 7/9 CM/AL 373W 4P

Tensión Voltage	Monofásica 230V 50Hz Single-phase 230V 50Hz	Tipo motor Motor type	Cerrado 1V Closed 1S
Potencia motor Motor power	373 W	Aisl.Motor Motor Ins.	IP44 cl.F
Intensidad absorbida máxima Maximum absorbed current	3,70 A	Velocidad Speed	4 polos
Temperatura del aire Air temperature	-20°C<T<+50°C	Peso Weight	13,4 kg

Correcciones / Corrections

Hz	63	125	250	500	1000	2000	4000	8000
dB	27	21,5	15,5	9,5	4	5,5	8	15,5

Para obtener el espectro de potencia (LwA) en dB(A) restar estas correcciones del valor encontrado en las curvas

To obtain the sound power spectrum (LwA) in dB(A), substract the correction values from the value on the curves

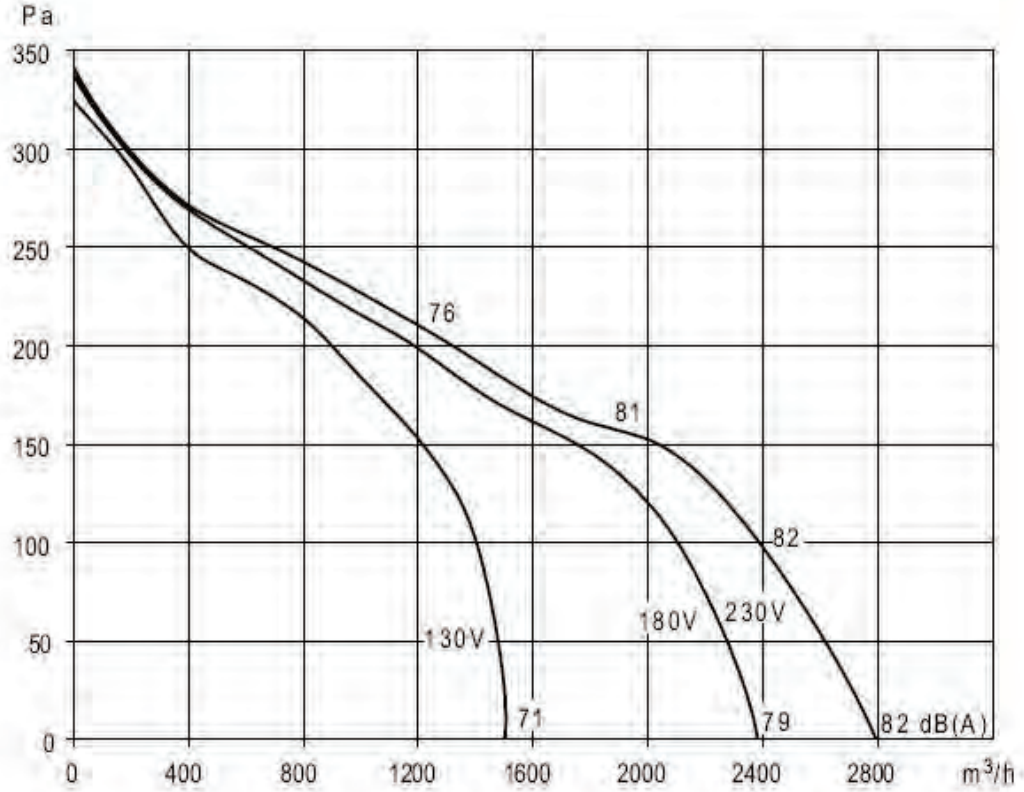

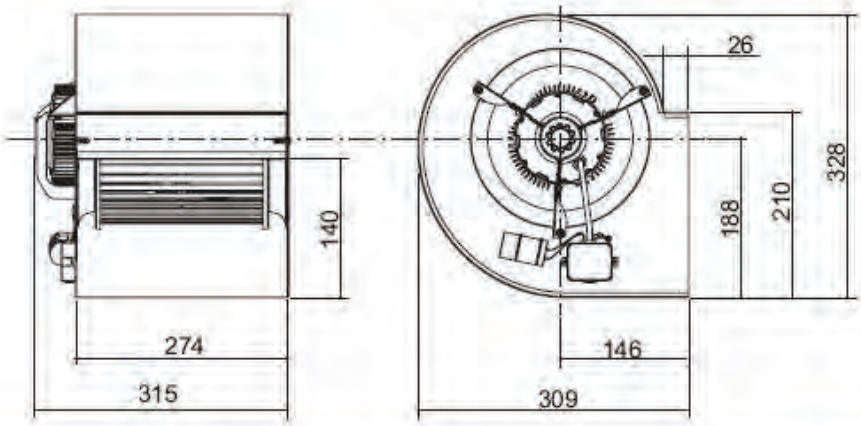

DA 7/9 CM 373W 4P 3V

Tensión Voltage	Monofásica 230V 50Hz Single-phase 230V 50Hz	Tipo motor Motor type	Abierto 3V Open 3S
Potencia motor Motor power	373 W	Aisl.Motor Motor Ins.	IP20 cl.B
Intensidad absorbida máxima Maximum absorbed current	3,90 A	Velocidad Speed	4 polos
Temperatura del aire Air temperature	-20°C<T<+40°C	Peso Weight	13,4 kg

Correcciones / Corrections

Hz	63	125	250	500	1000	2000	4000	8000
dB								

Para obtener el espectro de potencia (LwA) en dB(A) restar estas correcciones del valor encontrado en las curvas

To obtain the sound power spectrum (LwA) in dB(A), substract the correction values from the value on the curves

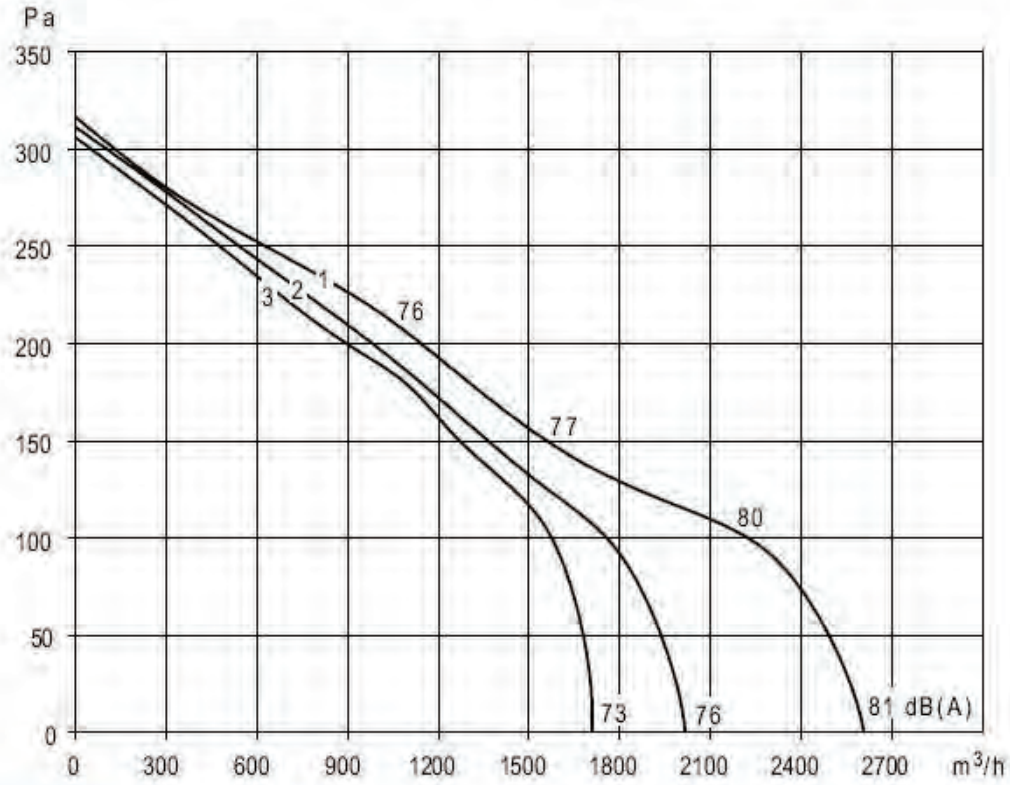

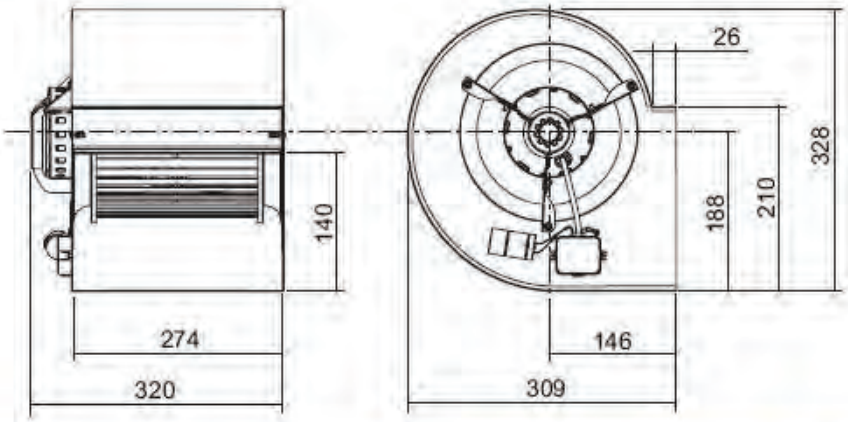

DA 9/7 CM 122W 6P

Tensión Voltage	Monofásica 230V 50Hz Single-phase 230V 50Hz	Tipo motor Motor type	Abierto 1V Open 1S
Potencia motor Motor power	122 W	Aisl.Motor Motor Ins.	IP20 cl.B
Intensidad absorbida máxima Maximum absorbed current	1,50 A	Velocidad Speed	6 polos
Temperatura del aire Air temperature	-20°C<T<+55°C	Peso Weight	16,4 kg

Correcciones / Corrections

Hz	63	125	250	500	1000	2000	4000	8000
dB	35,5	24,5	13,5	7,5	4	6	10	17,5

Para obtener el espectro de potencia (LwA) en dB(A) restar estas correcciones del valor encontrado en las curvas

To obtain the sound power spectrum (LwA) in dB(A), substract the correction values from the value on the curves

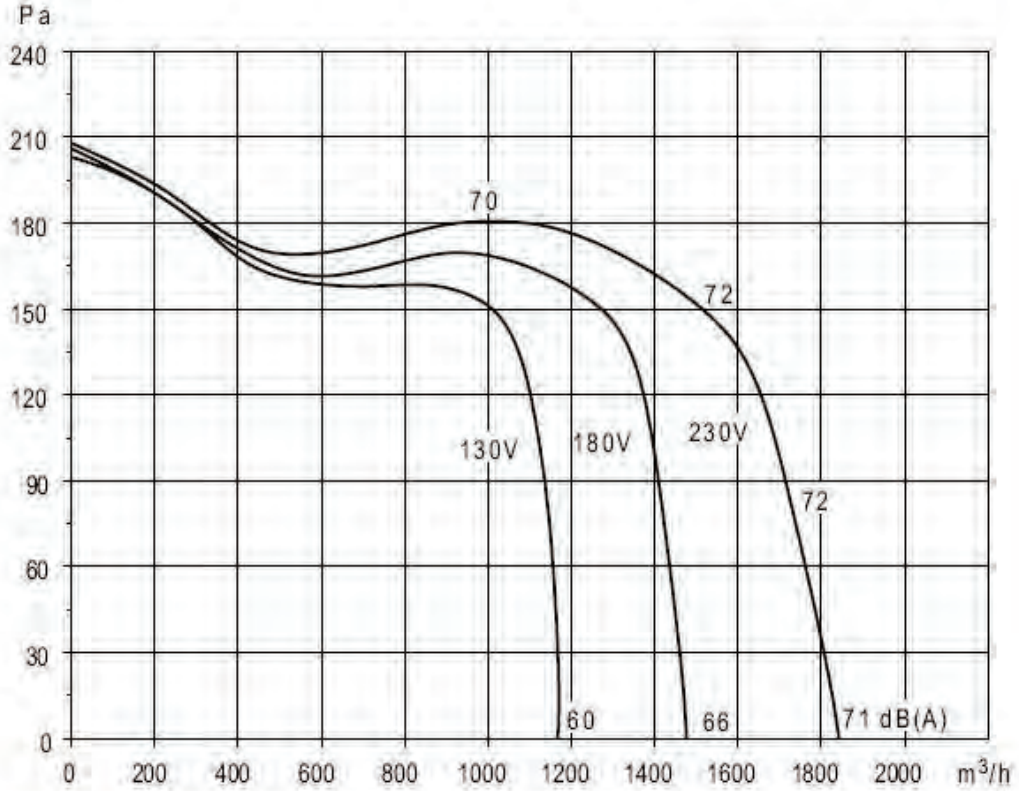

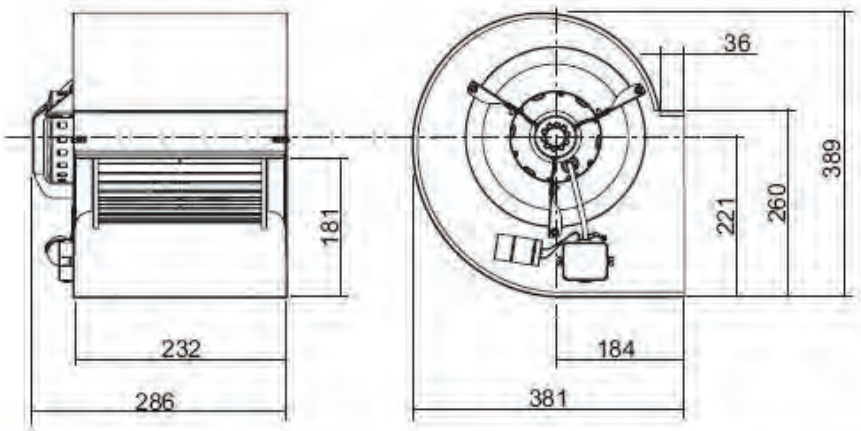

DA 9/7 CM/AL 122W 6P

Tensión **Voltage**	Monofásica 230V 50Hz Single-phase 230V 50Hz	**Tipo motor** **Motor type**	Cerrado 1V Closed 1S
Potencia motor **Motor power**	122 W	**Aisl.Motor** **Motor Ins.**	IP44 cl.F
Intensidad absorbida máxima **Maximum absorbed current**	1,80 A	**Velocidad** **Speed**	6 polos
Temperatura del aire **Air temperature**	-20°C<T<+50°C	**Peso** **Weight**	16,4 kg

Correcciones / Corrections

Hz	63	125	250	500	1000	2000	4000	8000
dB	35,5	24,5	13,5	7,5	4	6	10	17,5

Para obtener el espectro de potencia (LwA) en dB(A) restar estas correcciones del valor encontrado en las curvas

To obtain the sound power spectrum (LwA) in dB(A), substract the correction values from the value on the curves

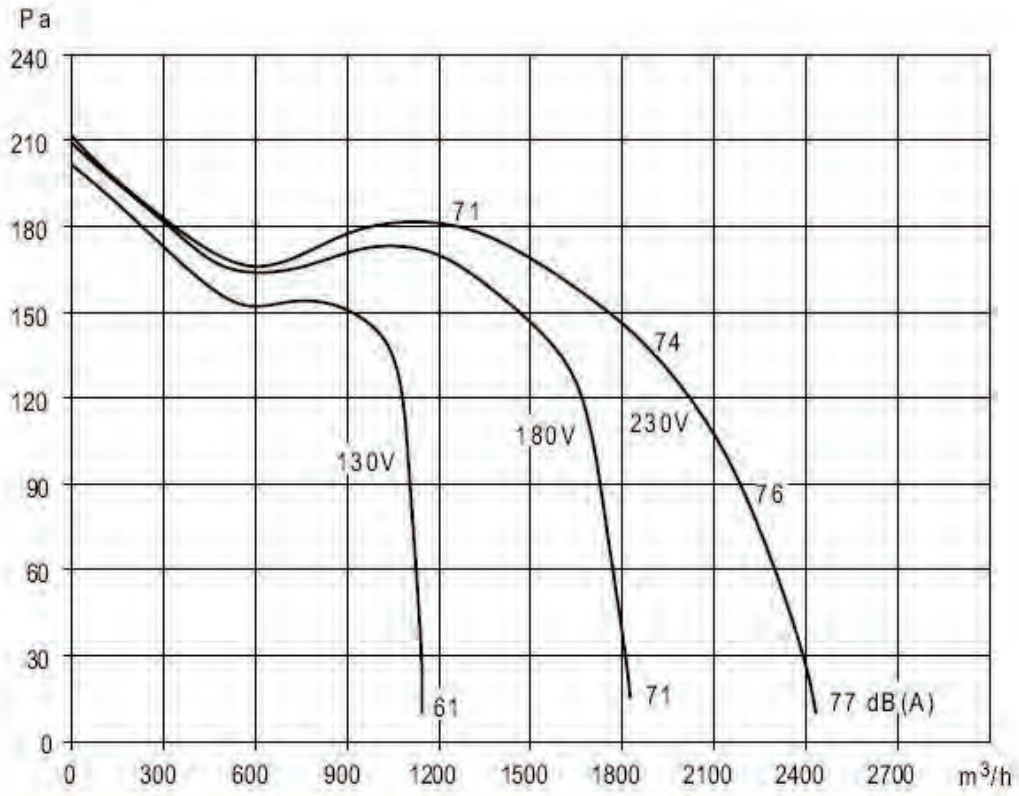

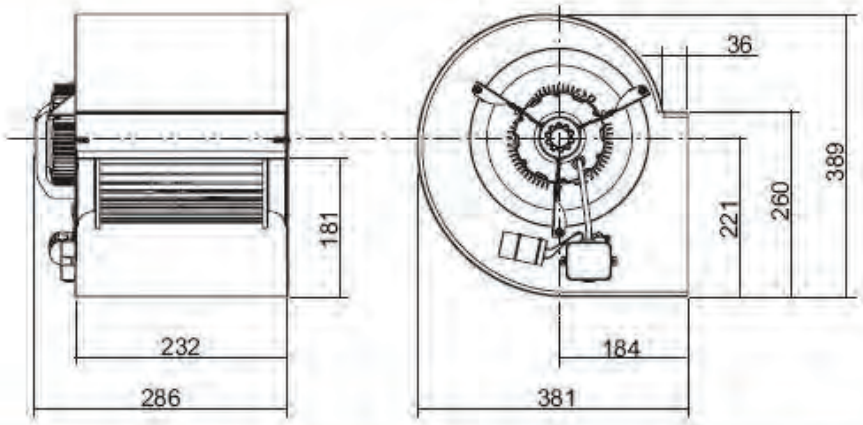

DA 9/7 CM 122W 6P 3V

Tensión **Voltage**	Monofásica 230V 50Hz Single-phase 230V 50Hz	**Tipo motor** **Motor type**	Abierto 3V Open 3S
Potencia motor **Motor power**	122 W	**Aisl.Motor** **Motor Ins.**	IP20 cl.B
Intensidad absorbida máxima **Maximum absorbed current**	1,80 A	**Velocidad** **Speed**	6 polos
Temperatura del aire **Air temperature**	-20°C<T<+55°C	**Peso** **Weight**	16,4 kg

Correcciones / Corrections

Hz	63	125	250	500	1000	2000	4000	8000
dB	35,5	24,5	13,5	7,5	4	6	10	17,5

Para obtener el espectro de potencia (LwA) en dB(A) restar estas correcciones del valor encontrado en las curvas

To obtain the sound power spectrum (LwA) in dB(A), substract the correction values from the value on the curves

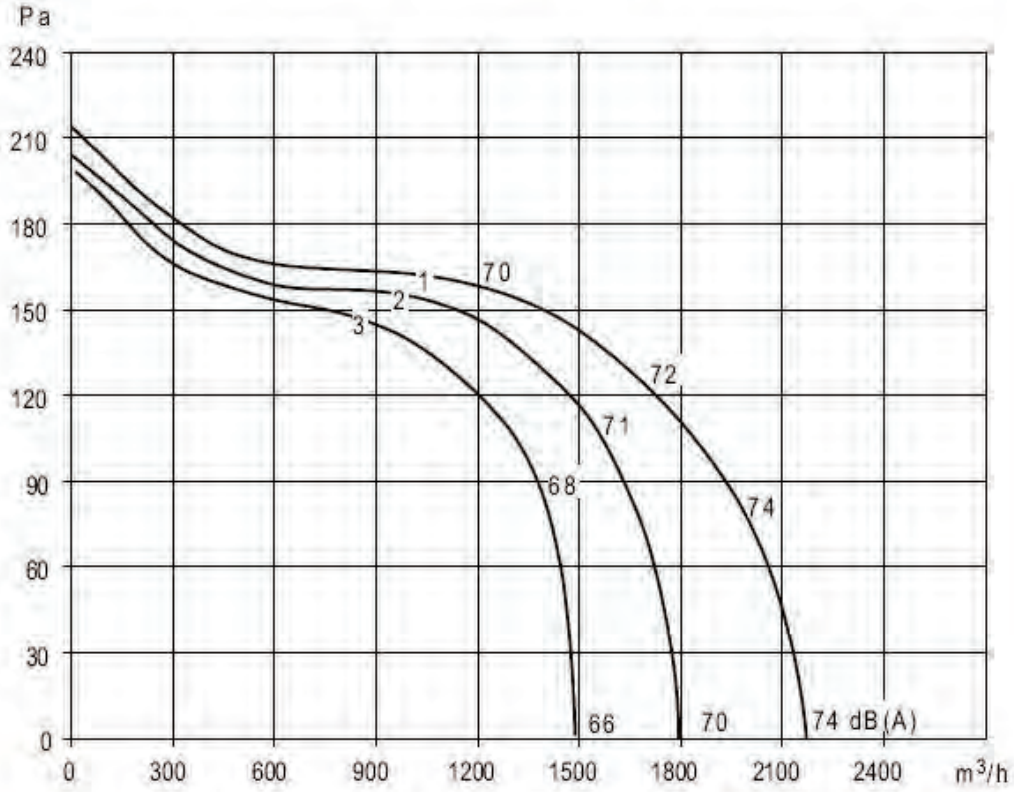

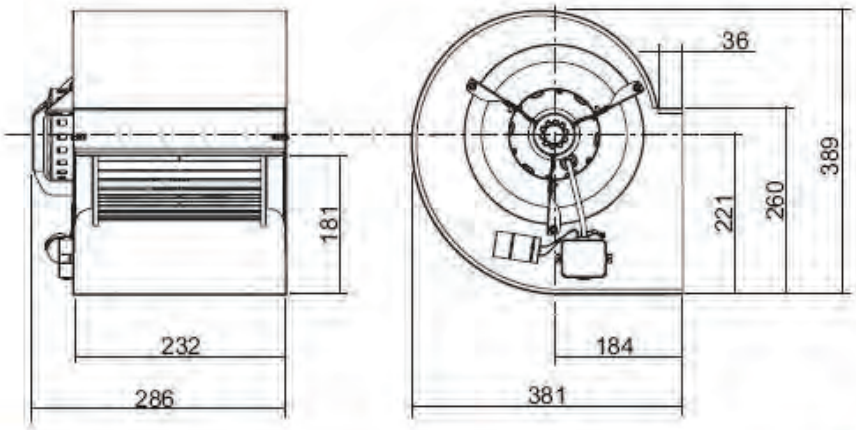

DA 9/7 CM 245W 6P

Tensión Voltage	Monofásica 230V 50Hz Single-phase 230V 50Hz	Tipo motor Motor type	Abierto 1V Open 1S
Potencia motor Motor power	245 W	Aisl.Motor Motor Ins.	IP20 cl.B
Intensidad absorbida máxima Maximum absorbed current	2,40 A	Velocidad Speed	6 polos
Temperatura del aire Air temperature	-20°C<T<+60°C	Peso Weight	16,4 kg

Correcciones / Corrections

Hz	63	125	250	500	1000	2000	4000	8000
dB	32,5	23	13	7,5	4	6	10,5	18,5

Para obtener el espectro de potencia (LwA) en dB(A) restar estas correcciones del valor encontrado en las curvas

To obtain the sound power spectrum (LwA) in dB(A), substract the correction values from the value on the curves

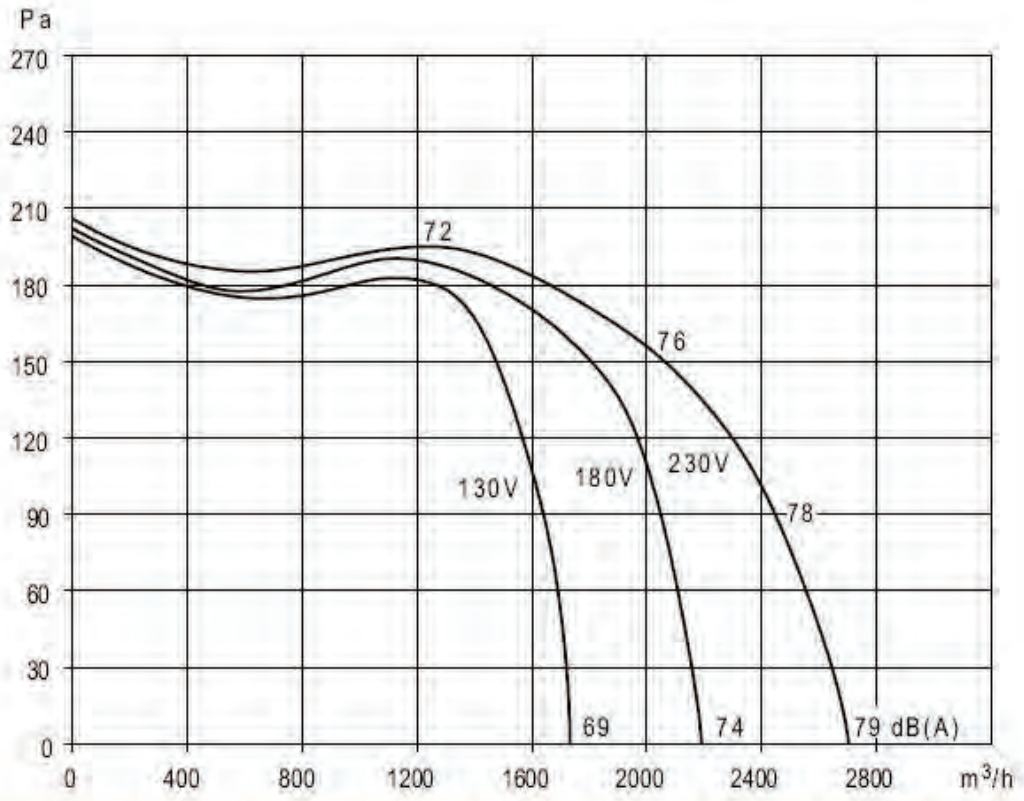

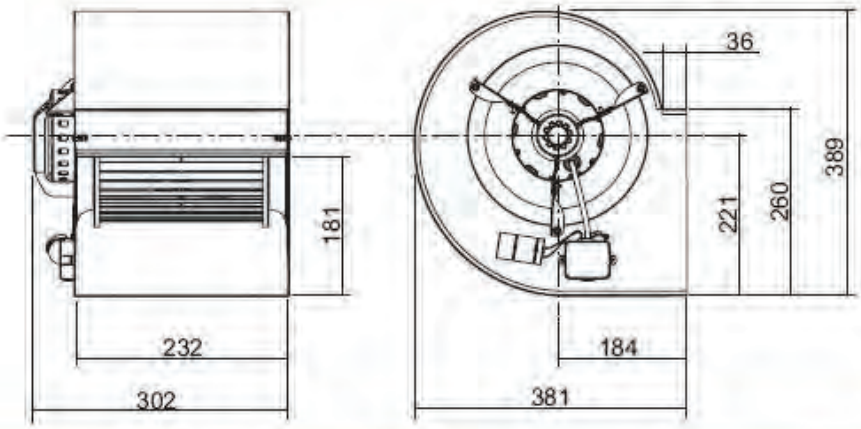

DA 9/7 CM/AL 245W 6P

Tensión **Voltage**	Monofásica 230V 50Hz Single-phase 230V 50Hz	**Tipo motor** **Motor type**	Cerrado 1V Closed 1S
Potencia motor **Motor power**	245 W	**Aisl.Motor** **Motor Ins.**	IP44 cl.F
Intensidad absorbida máxima **Maximum absorbed current**	2,20 A	**Velocidad** **Speed**	6 polos
Temperatura del aire **Air temperature**	-20°C<T<+50°C	**Peso** **Weight**	16,4 kg

Correcciones / Corrections

Hz	63	125	250	500	1000	2000	4000	8000
dB	32,5	23	13	7,5	4	6	10,5	18,5

Para obtener el espectro de potencia (LwA) en dB(A) restar estas correcciones del valor encontrado en las curvas

To obtain the sound power spectrum (LwA) in dB(A), substract the correction values from the value on the curves

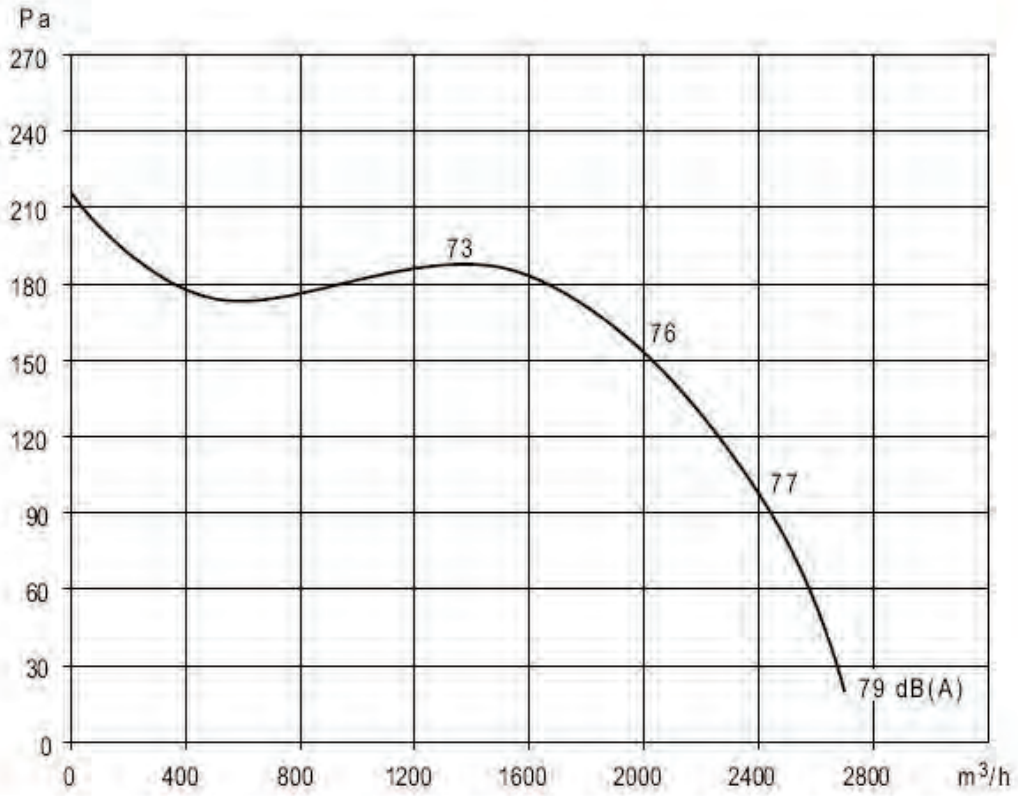

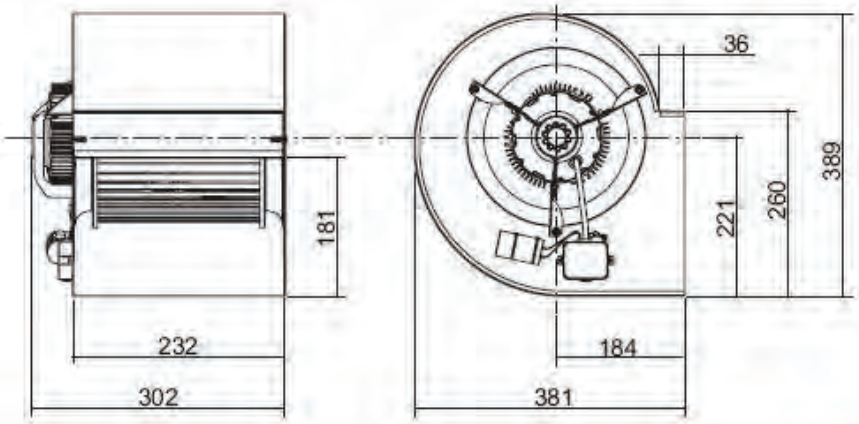

DA 9/7 CM 245W 6P 3V

Tensión **Voltage**	Monofásica 230V 50Hz Single-phase 230V 50Hz	**Tipo motor** **Motor type**	Abierto 3V Open 3S
Potencia motor **Motor power**	245 W	**Aisl.Motor** **Motor Ins.**	IP20 cl.B
Intensidad absorbida máxima **Maximum absorbed current**	2,60 A	**Velocidad** **Speed**	6 polos
Temperatura del aire **Air temperature**	-20°C<T<+60°C	**Peso** **Weight**	16,4 kg

Correcciones / Corrections

Hz	63	125	250	500	1000	2000	4000	8000
dB	32,5	23	13	7,5	4	6	10,5	18,5

Para obtener el espectro de potencia (LwA) en dB(A) restar estas correcciones del valor encontrado en las curvas

To obtain the sound power spectrum (LwA) in dB(A), substract the correction values from the value on the curves

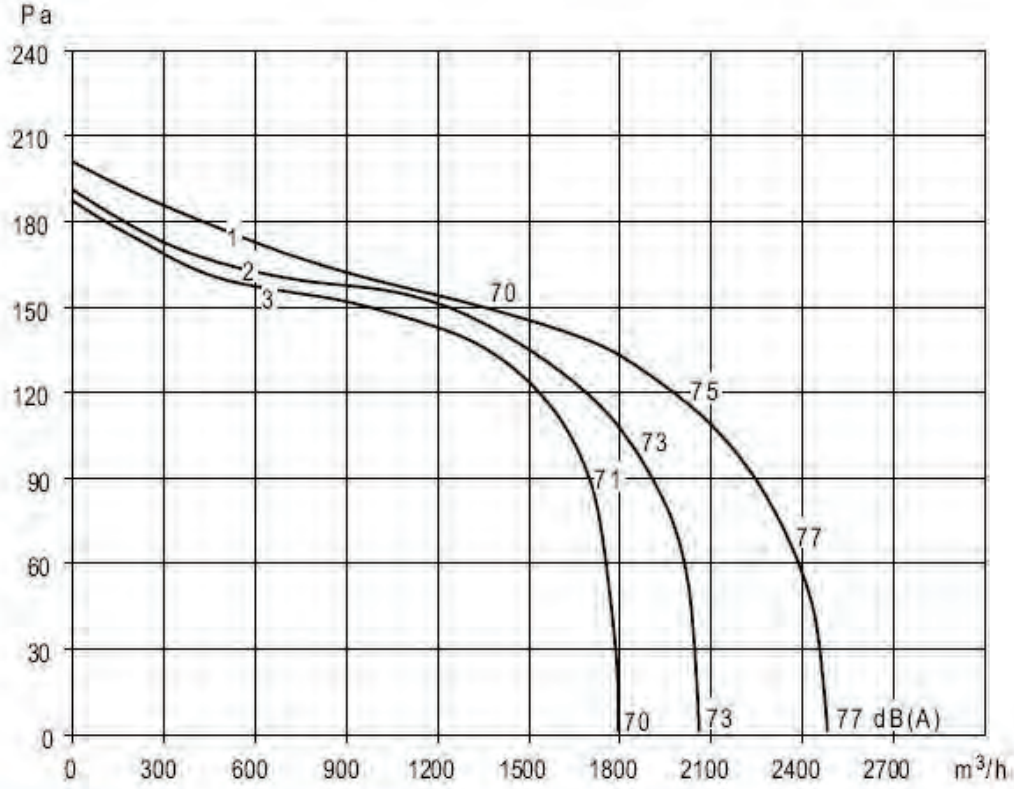

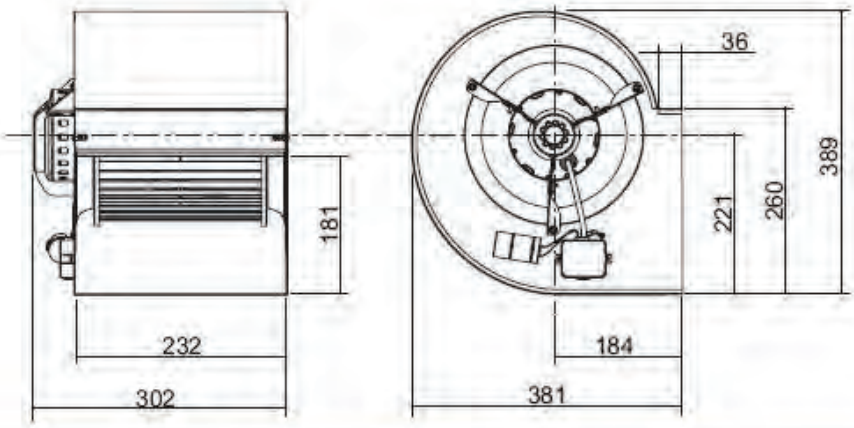

DA 9/7 CM 373W 4P

Tensión Voltage	Monofásica 230V 50Hz Single-phase 230V 50Hz	Tipo motor Motor type	Abierto 1V Open 1S
Potencia motor Motor power	373 W	Aisl.Motor Motor Ins.	IP20 cl.B
Intensidad absorbida máxima Maximum absorbed current	3,90 A	Velocidad Speed	4 polos
Temperatura del aire Air temperature	-20°C<T<+40°C	Peso Weight	16,4 kg

Correcciones / Corrections

Hz	63	125	250	500	1000	2000	4000	8000
dB	33,5	21,5	13	7,5	4	6	10	20

Para obtener el espectro de potencia (LwA) en dB(A) restar estas correcciones del valor encontrado en las curvas

To obtain the sound power spectrum (LwA) in dB(A), substract the correction values from the value on the curves

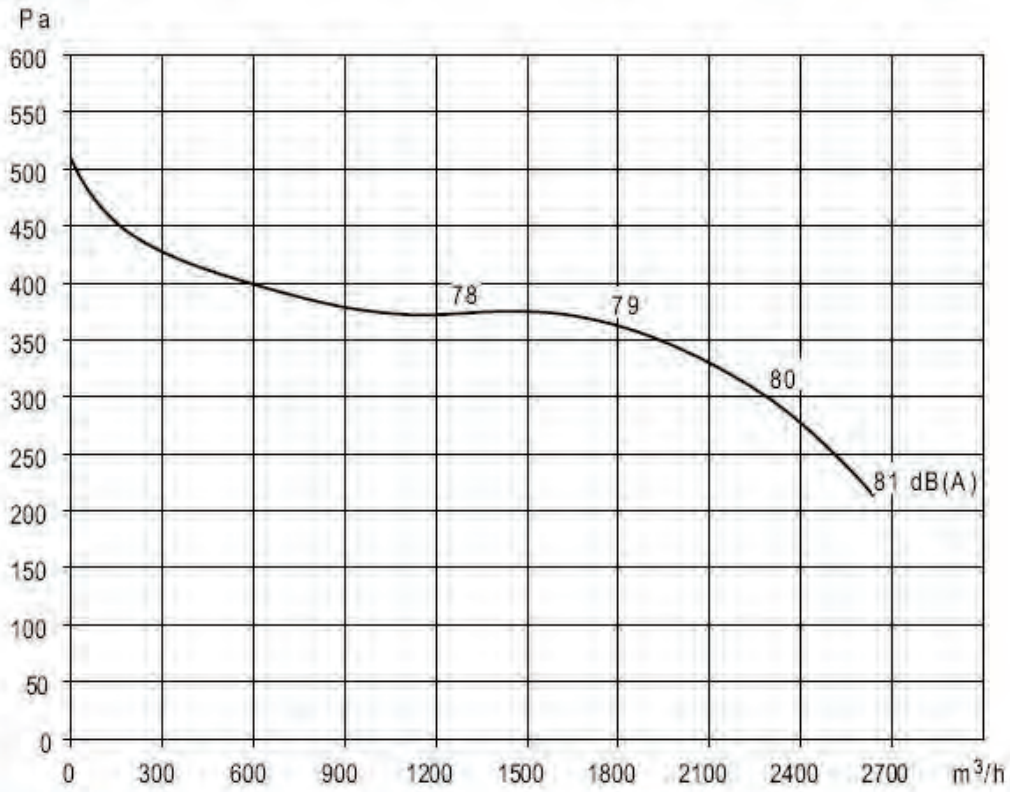

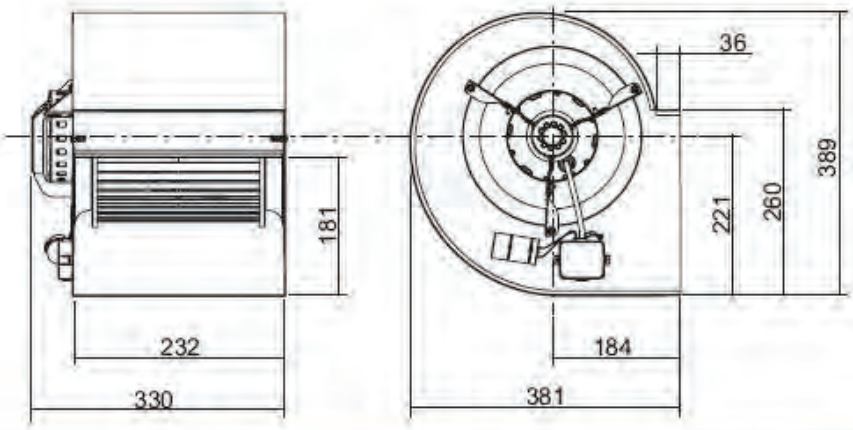

DA 9/7 CM/AL 373W 4P

Tensión **Voltage**	Monofásica 230V 50Hz Single-phase 230V 50Hz	**Tipo motor** **Motor type**	Cerrado1V Closed 1S
Potencia motor **Motor power**	373 W	**Aisl.Motor** **Motor Ins.**	IP44 cl.F
Intensidad absorbida máxima **Maximum absorbed current**	4,10 A	**Velocidad** **Speed**	4 polos
Temperatura del aire **Air temperature**	-20°C<T<+50°C	**Peso** **Weight**	16,4 kg

Correcciones / Corrections

Hz	63	125	250	500	1000	2000	4000	8000
dB	33,5	21,5	13	7,5	4	6	10	20

Para obtener el espectro de potencia (LwA) en dB(A) restar estas correcciones del valor encontrado en las curvas

To obtain the sound power spectrum (LwA) in dB(A), substract the correction values from the value on the curves

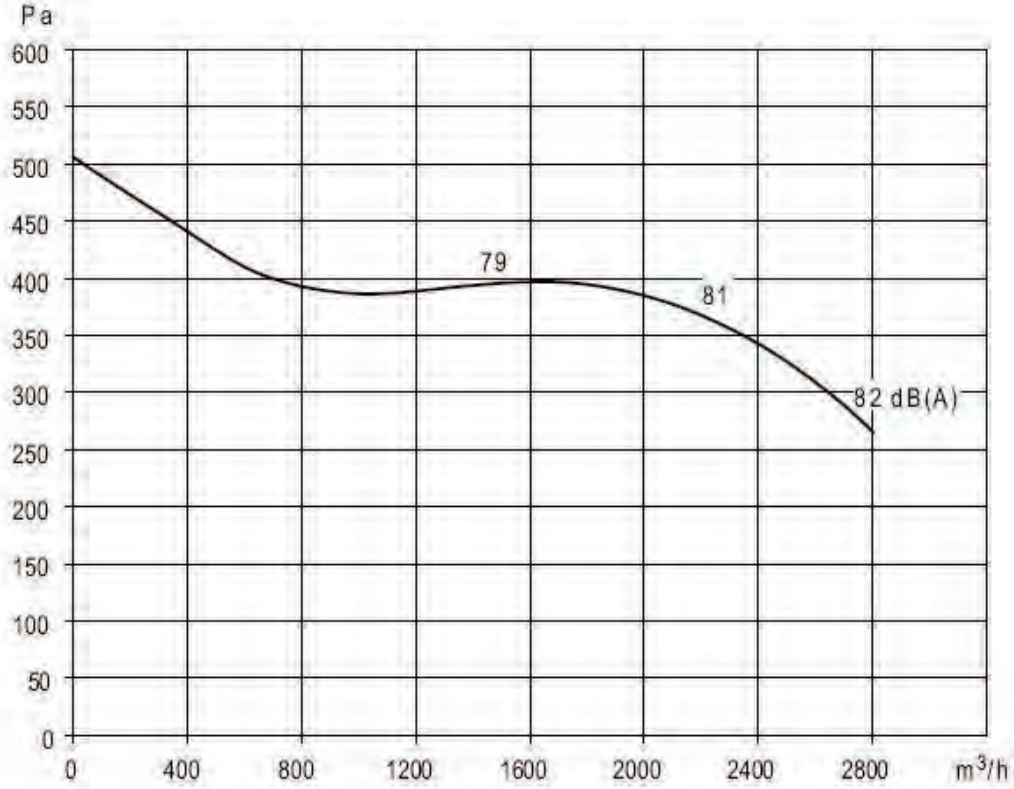

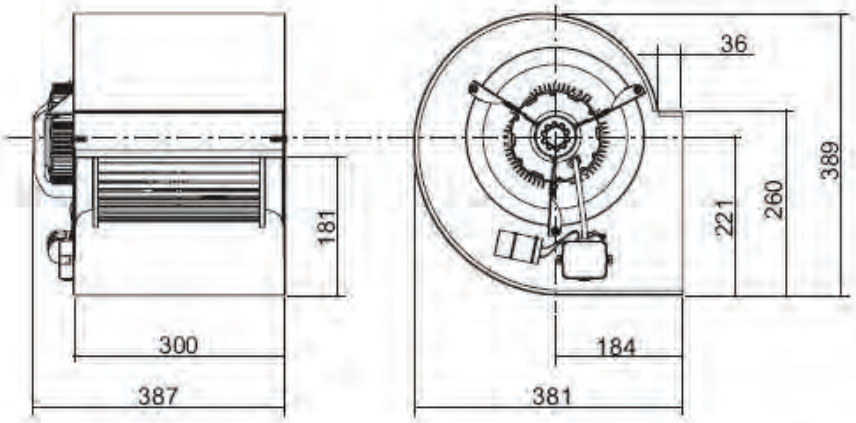

DA 9/7 CM 373W 4P 3V

Tensión **Voltage**	Monofásica 230V 50Hz Single-phase 230V 50Hz	**Tipo motor** **Motor type**	Abierto 3V Open 3S
Potencia motor **Motor power**	373 W	**Aisl.Motor** **Motor Ins.**	IP20 cl.B
Intensidad absorbida máxima **Maximum absorbed current**	3,90 A	**Velocidad** **Speed**	4 polos
Temperatura del aire **Air temperature**	-20°C<T<+40°C	**Peso** **Weight**	16,4 kg

Correcciones / Corrections

Hz	63	125	250	500	1000	2000	4000	8000
dB	33,5	21,5	13	7,5	4	6	10	20

Para obtener el espectro de potencia (LwA) en dB(A) restar estas correcciones del valor encontrado en las curvas

To obtain the sound power spectrum (LwA) in dB(A), substract the correction values from the value on the curves

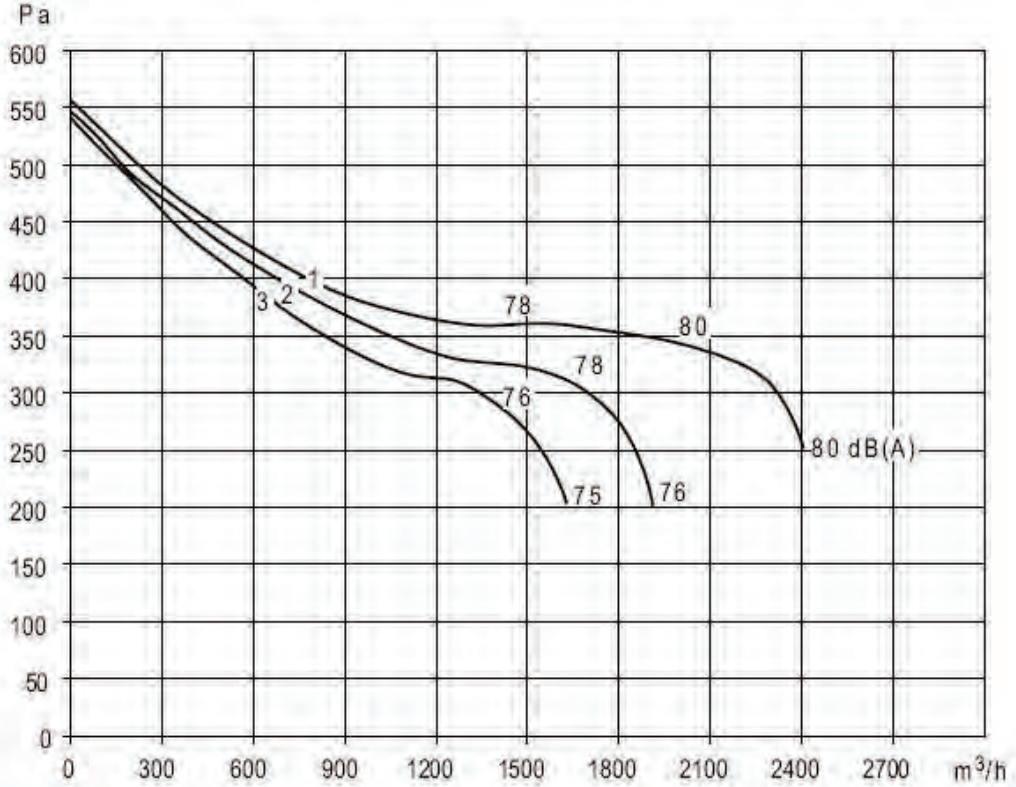

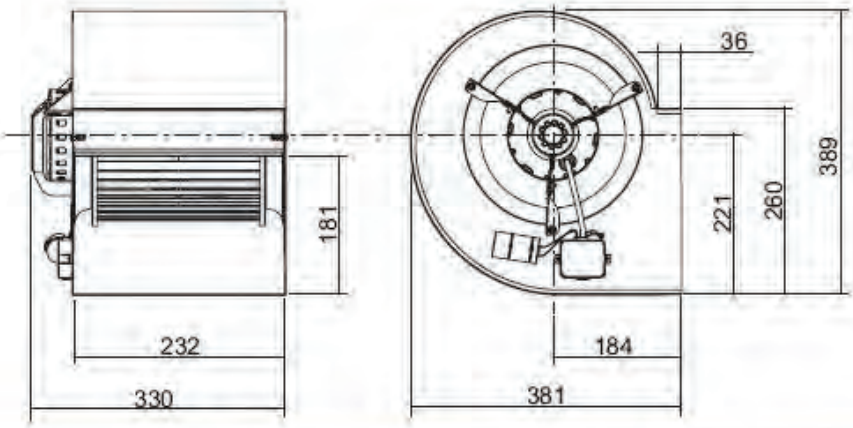

DA 9/9 CM 122W 6P

Tensión Voltage	Monofásica 230V 50Hz Single-phase 230V 50Hz	Tipo motor Motor type	Abierto 1V Open 1S
Potencia motor Motor power	122 W	Aisl.Motor Motor Ins.	IP20 cl.B
Intensidad absorbida máxima Maximum absorbed current	1,50 A	Velocidad Speed	6 polos
Temperatura del aire Air temperature	-20°C<T<+40°C	Peso Weight	17,1 kg

Correcciones / Corrections

Hz	63	125	250	500	1000	2000	4000	8000
dB	32,5	23	13	7,5	4	6	10,5	18,5

Para obtener el espectro de potencia (LwA) en dB(A) restar estas correcciones del valor encontrado en las curvas

To obtain the sound power spectrum (LwA) in dB(A), substract the correction values from the value on the curves

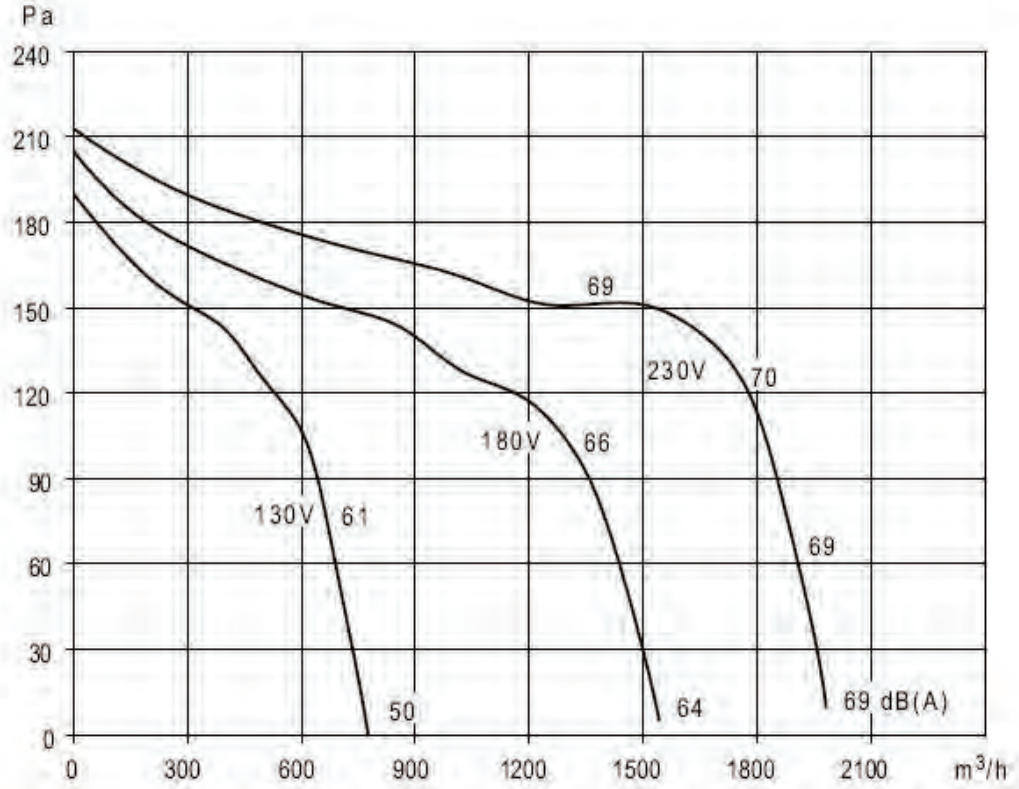

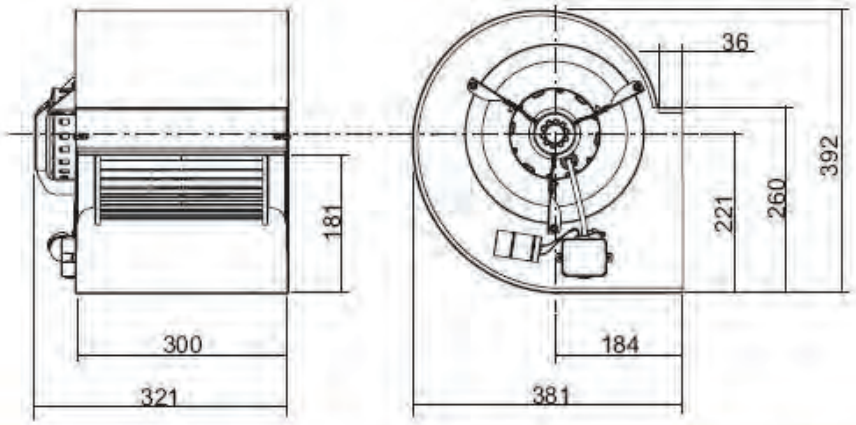

DA 9/9 CM/AL 122W 6P

Tensión Voltage	Monofásica 230V 50Hz Single-phase 230V 50Hz	Tipo motor Motor type	Cerrado 1V Closed 1S
Potencia motor Motor power	122 W	Aisl.Motor Motor Ins.	IP44 cl.F
Intensidad absorbida máxima Maximum absorbed current	1,80 A	Velocidad Speed	6 polos
Temperatura del aire Air temperature	-20°C<T<+50°C	Peso Weight	17,1 kg

Correcciones / Corrections

Hz	63	125	250	500	1000	2000	4000	8000
dB	32,5	23	13	7,5	4	6	10,5	18,5

Para obtener el espectro de potencia (LwA) en dB(A) restar estas correcciones del valor encontrado en las curvas

To obtain the sound power spectrum (LwA) in dB(A), substract the correction values from the value on the curves

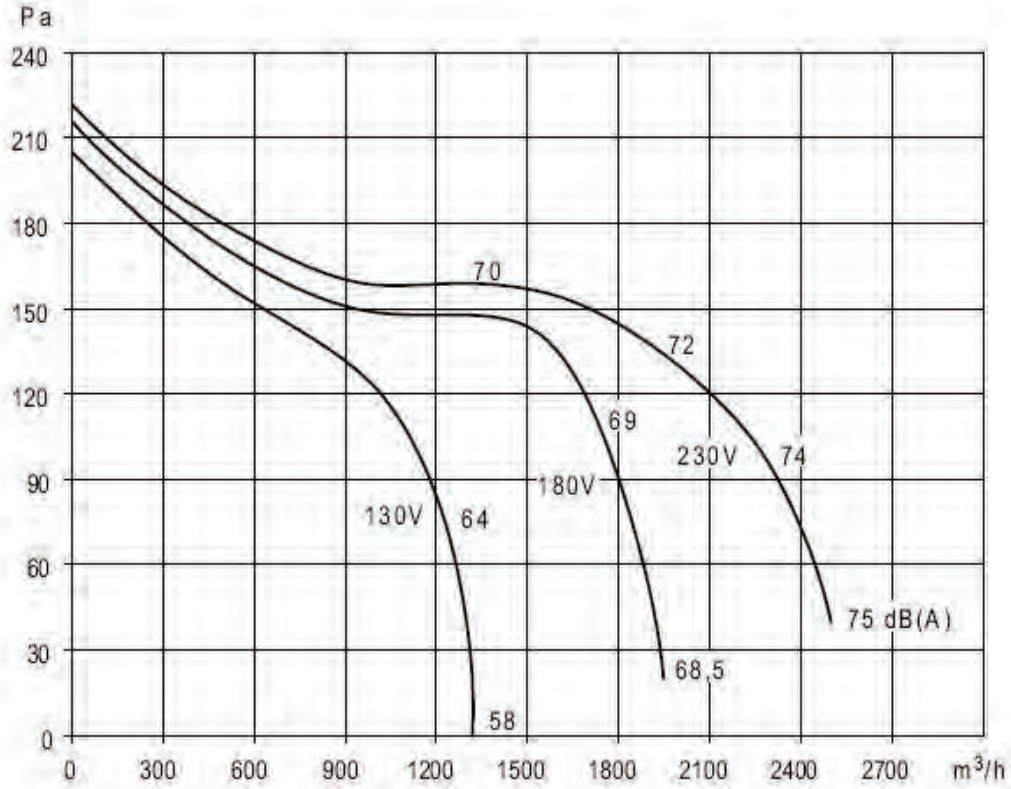

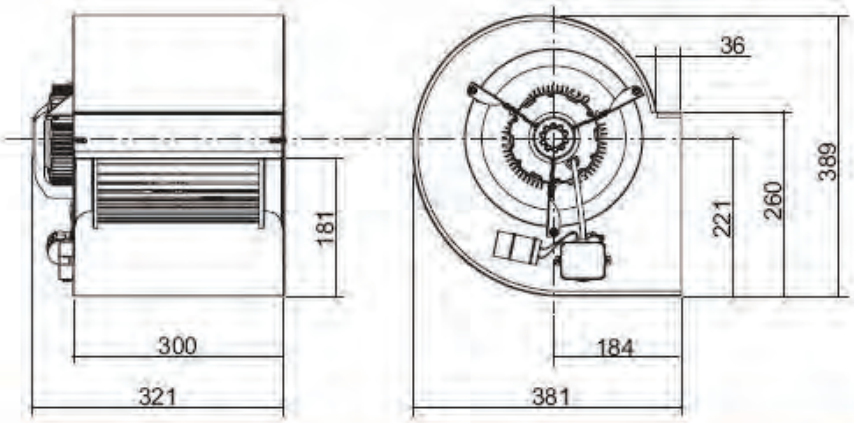

DA 9/9 CM 122W 6P 3V

Tensión **Voltage**	Monofásica 230V 50Hz Single-phase 230V 50Hz	**Tipo motor** **Motor type**	Abierto 3V Open 3S
Potencia motor **Motor power**	122 W	**Aisl.Motor** **Motor Ins.**	IP20 cl.B
Intensidad absorbida máxima **Maximum absorbed current**	1,70 A	**Velocidad** **Speed**	6 polos
Temperatura del aire **Air temperature**	-20°C<T<+55°C	**Peso** **Weight**	17,1 kg

Correcciones / Corrections

Hz	63	125	250	500	1000	2000	4000	8000
dB	32,5	23	13	7,5	4	6	10,5	18,5

Para obtener el espectro de potencia (LwA) en dB(A) restar estas correcciones del valor encontrado en las curvas

To obtain the sound power spectrum (LwA) in dB(A), substract the correction values from the value on the curves

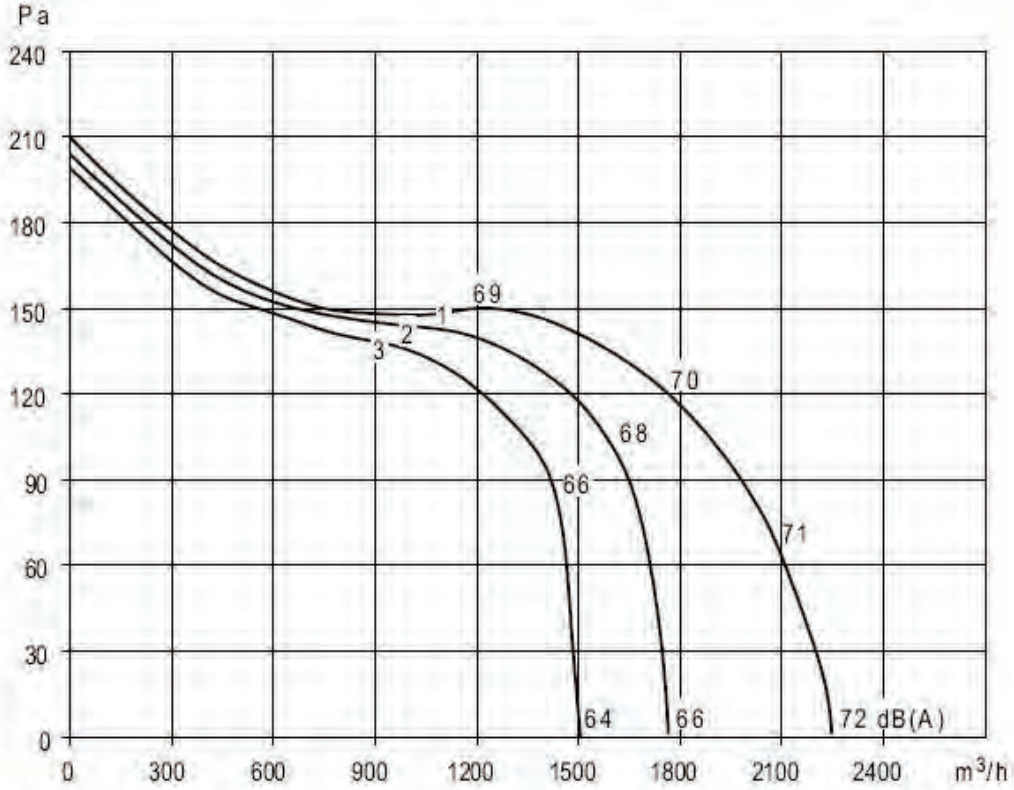

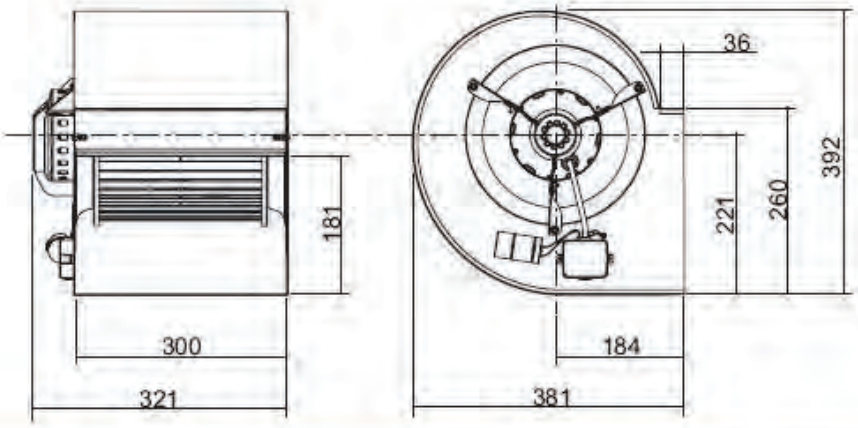

DA 9/9 CM 245W 6P

Tensión **Voltage**	Monofásica 230V 50Hz Single-phase 230V 50Hz	**Tipo motor** **Motor type**	Abierto 1V Open 1S
Potencia motor **Motor power**	245 W	**Aisl.Motor** **Motor Ins.**	IP20 cl.B
Intensidad absorbida máxima **Maximum absorbed current**	3,00 A	**Velocidad** **Speed**	6 polos
Temperatura del aire **Air temperature**	-20°C<T<+40°C	**Peso** **Weight**	17,1 kg

Correcciones / Corrections

Hz	63	125	250	500	1000	2000	4000	8000
dB	29	20	12	7	4	6	12	19

Para obtener el espectro de potencia (LwA) en dB(A) restar estas correcciones del valor encontrado en las curvas

To obtain the sound power spectrum (LwA) in dB(A), substract the correction values from the value on the curves

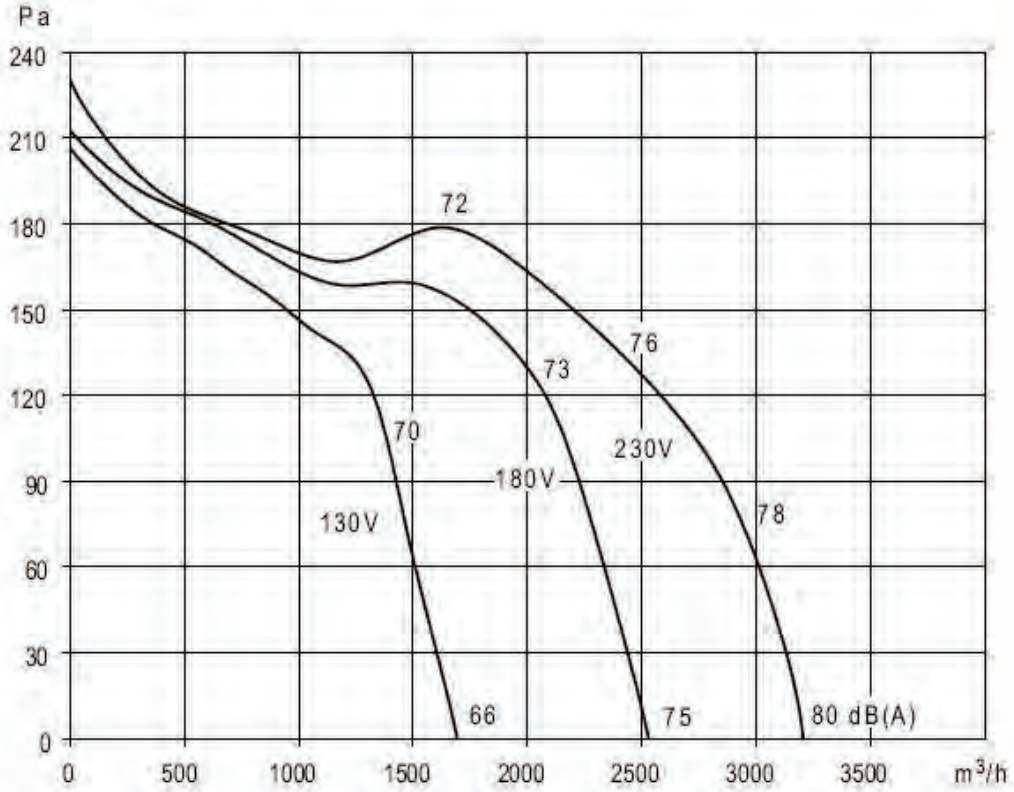

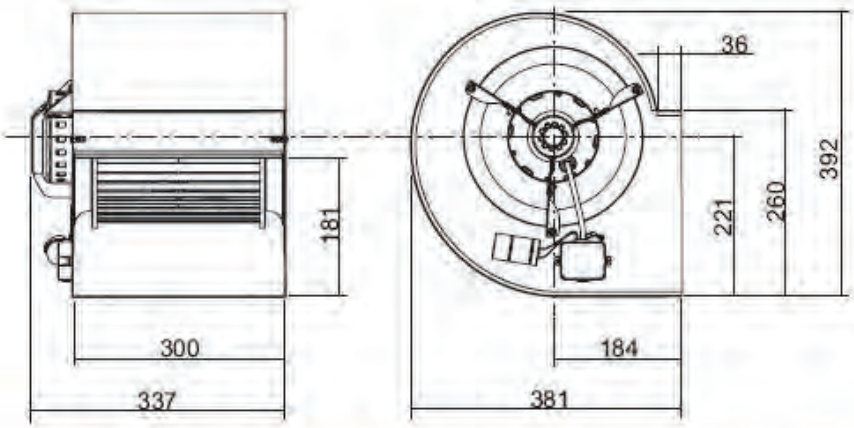

DA 9/9 CM/AL 245W 6P

Tensión Voltage	Monofásica 230V 50Hz Single-phase 230V 50Hz	Tipo motor Motor type	Abierto 1V Open 1S
Potencia motor Motor power	245 W	Aisl.Motor Motor Ins.	IP20 cl.B
Intensidad absorbida máxima Maximum absorbed current	3,00 A	Velocidad Speed	6 polos
Temperatura del aire Air temperature	20°C<T<+40°C	Peso Weight	17,1 kg

Correcciones / Corrections

Hz	63	125	250	500	1000	2000	4000	8000
dB	29	20	12	7	4	6	12	19

Para obtener el espectro de potencia (LwA) en dB(A) restar estas correcciones del valor encontrado en las curvas

To obtain the sound power spectrum (LwA) in dB(A), substract the correction values from the value on the curves

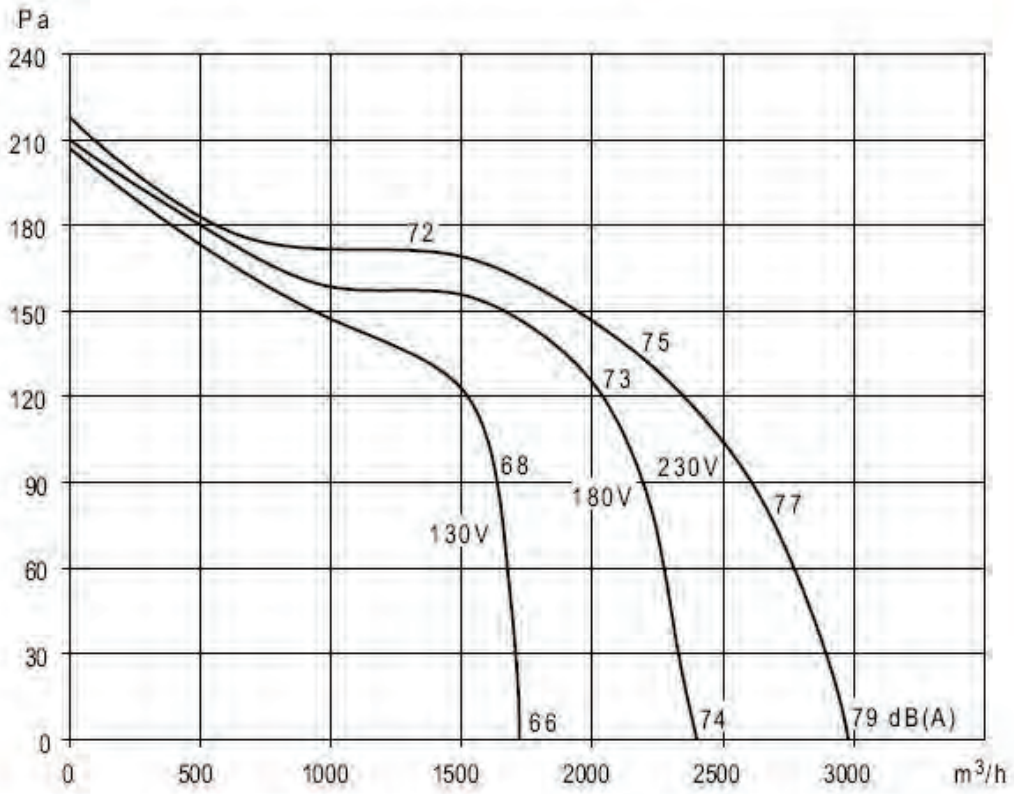

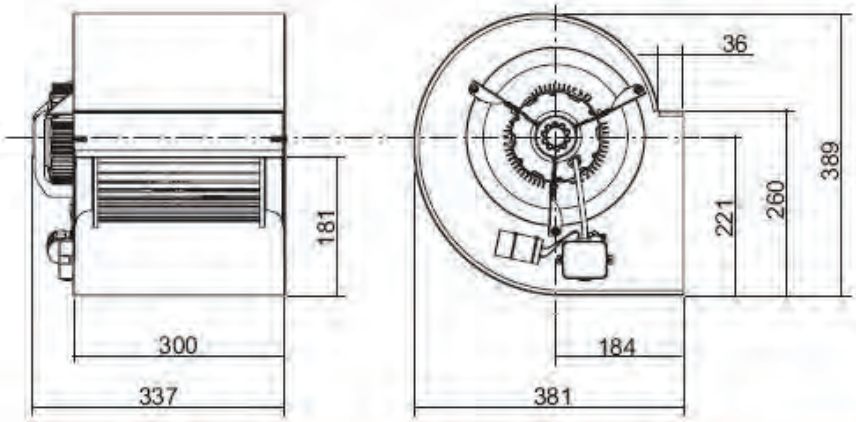

DA 9/9 CM 245W 6P 3V

Tensión **Voltage**	Monofásica 230V 50Hz Single-phase 230V 50Hz	**Tipo motor** **Motor type**	Abierto 3V Open 3S
Potencia motor **Motor power**	245 W	**Aisl.Motor** **Motor Ins.**	IP20 cl.B
Intensidad absorbida máxima **Maximum absorbed current**	3,00 A	**Velocidad** **Speed**	6 polos
Temperatura del aire **Air temperature**	-20°C<T<+40°C	**Peso** **Weight**	17,1 kg

Correcciones / Corrections

Hz	63	125	250	500	1000	2000	4000	8000
dB	29	20	12	7	4	6	12	19

Para obtener el espectro de potencia (LwA) en dB(A) restar estas correcciones del valor encontrado en las curvas

To obtain the sound power spectrum (LwA) in dB(A), substract the correction values from the value on the curves

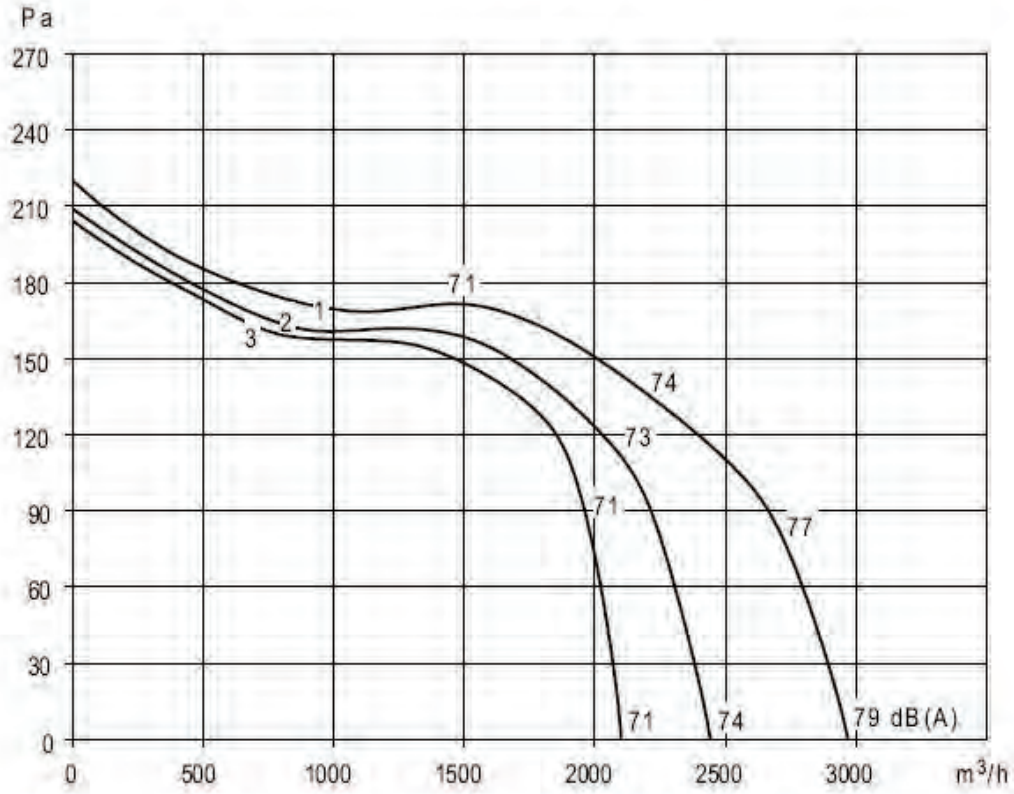

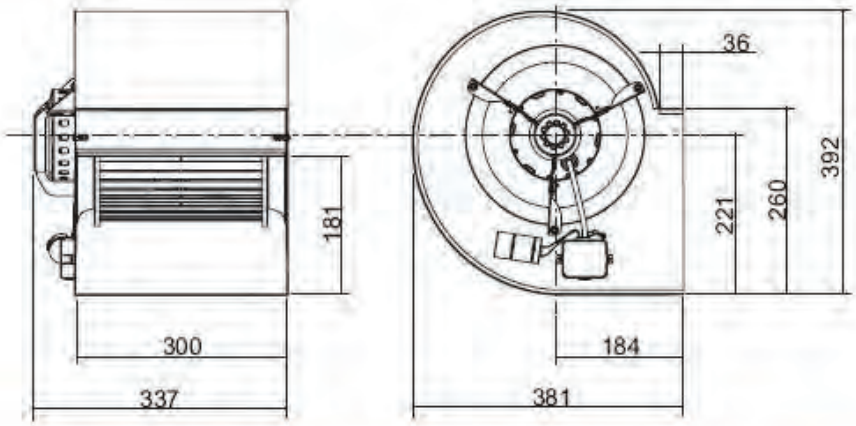

DA 9/9 CM 373W 4P

Tensión Voltage	Monofásica 230V 50Hz Single-phase 230V 50Hz	Tipo motor Motor type	Abierto 1V Open 1S
Potencia motor Motor power	373 W	Aisl.Motor Motor Ins.	IP20 cl.B
Intensidad absorbida máxima Maximum absorbed current	5,20 A	Velocidad Speed	4 polos
Temperatura del aire Air temperature	-20°C<T<+40°C	Peso Weight	17,1 kg

Correcciones / Corrections

Hz	63	125	250	500	1000	2000	4000	8000
dB	31	21	12,5	9,5	4	5,5	8,5	17,5

Para obtener el espectro de potencia (LwA) en dB(A) restar estas correcciones del valor encontrado en las curvas

To obtain the sound power spectrum (LwA) in dB(A), substract the correction values from the value on the curves

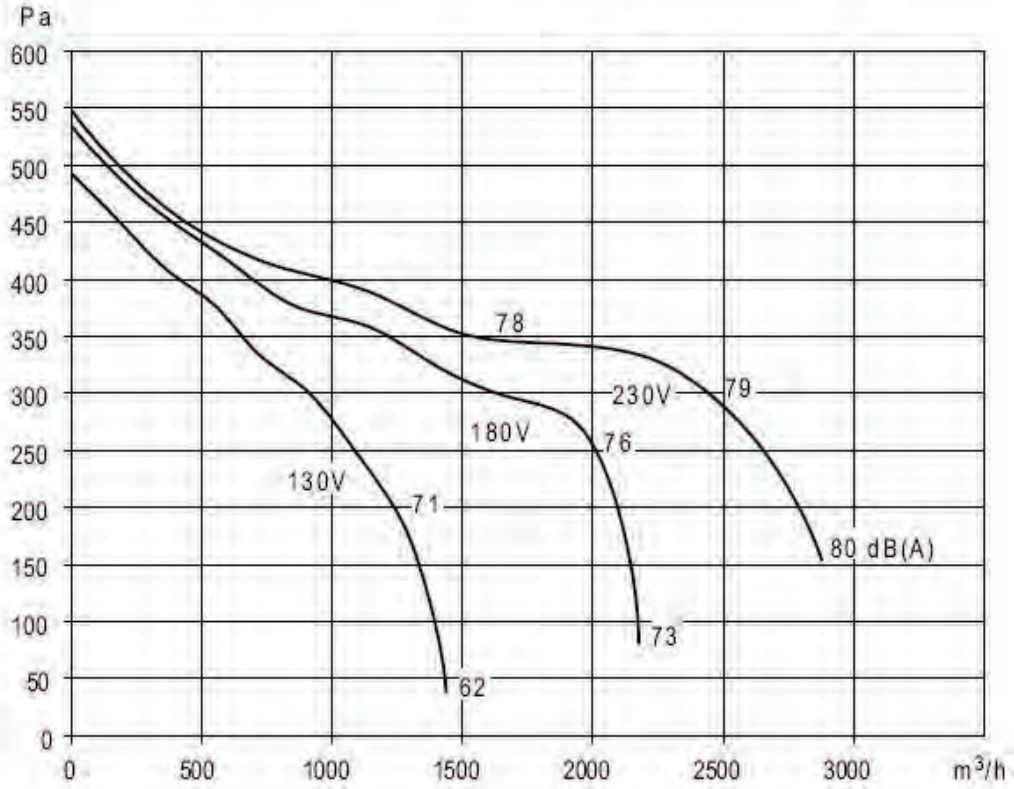

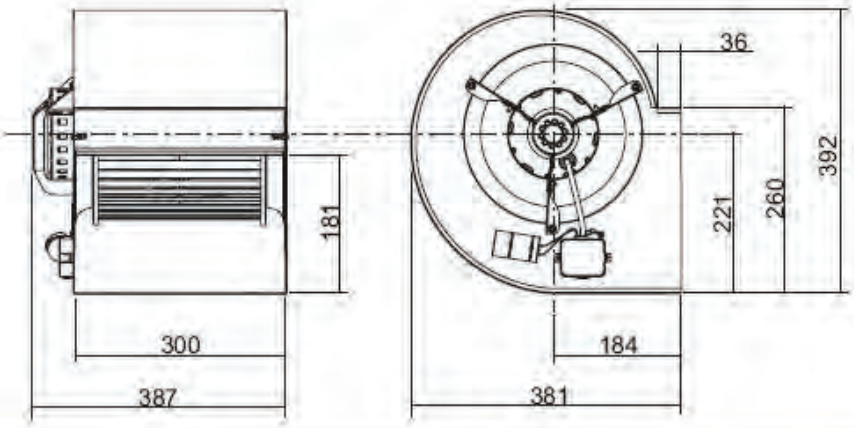

DA 9/9 CM/AL 373W 4P

Tensión **Voltage**	Monofásica 230V 50Hz Single-phase 230V 50Hz	**Tipo motor** **Motor type**	Cerrado 1V Closed 1S
Potencia motor **Motor power**	373 W	**Aisl.Motor** **Motor Ins.**	IP44 cl.F
Intensidad absorbida máxima **Maximum absorbed current**	4,00 A	**Velocidad** **Speed**	4 polos
Temperatura del aire **Air temperature**	-20°C<T<+40°C	**Peso** **Weight**	17,1 kg

Correcciones / Corrections

Hz	63	125	250	500	1000	2000	4000	8000
dB	31	21	12,5	9,5	4	5,5	8,5	17,5

Para obtener el espectro de potencia (LwA) en dB(A) restar estas correcciones del valor encontrado en las curvas

To obtain the sound power spectrum (LwA) in dB(A), substract the correction values from the value on the curves

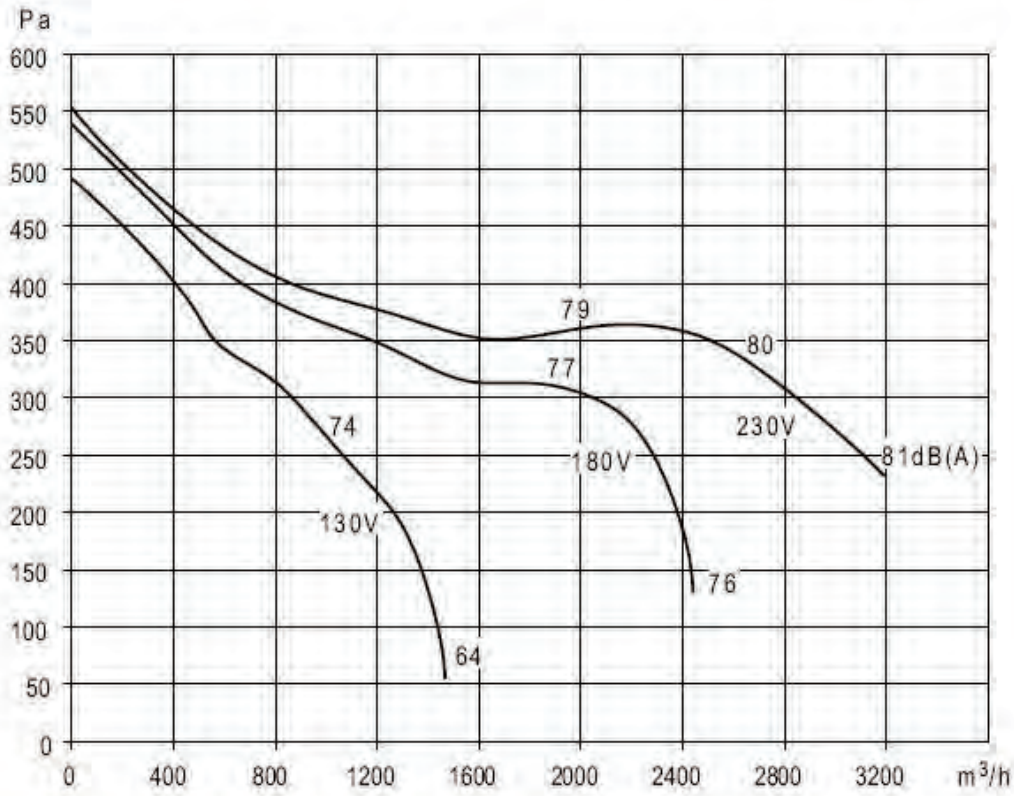

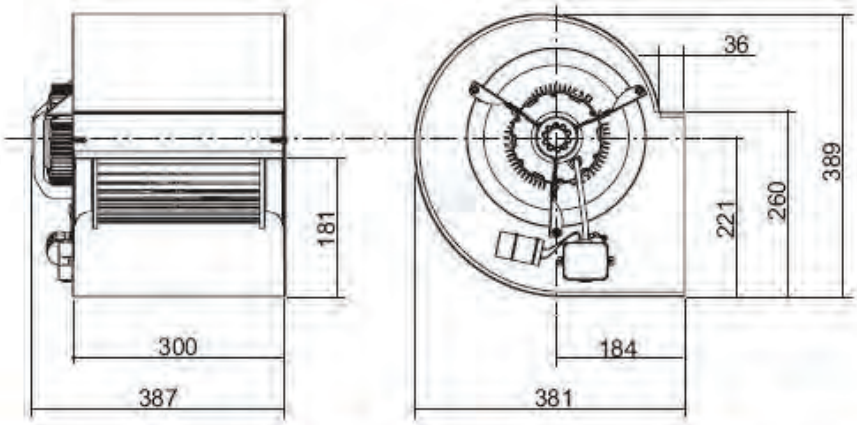

DA 9/9 CM 373W 4P 3V

Tensión Voltage	Monofásica 230V 50Hz Single-phase 230V 50Hz	Tipo motor Motor type	Abierto 3V Open 3S
Potencia motor Motor power	373 W	Aisl.Motor Motor Ins.	IP20 cl.B
Intensidad absorbida máxima Maximum absorbed current	3,80 A	Velocidad Speed	4 polos
Temperatura del aire Air temperature	-20°C<T<+40°C	Peso Weight	17,1 kg

Correcciones / Corrections

Hz	63	125	250	500	1000	2000	4000	8000
dB	31	21	12,5	9,5	4	5,5	8,5	17,5

Para obtener el espectro de potencia (LwA) en dB(A) restar estas correcciones del valor encontrado en las curvas

To obtain the sound power spectrum (LwA) in dB(A), substract the correction values from the value on the curves

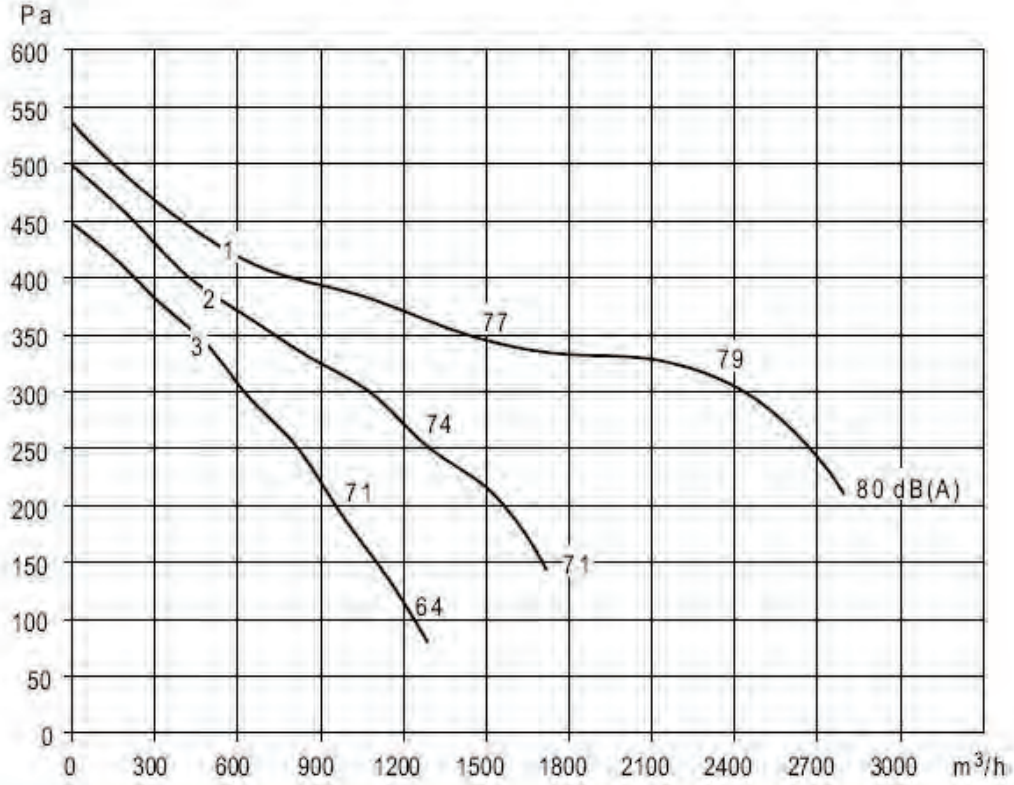

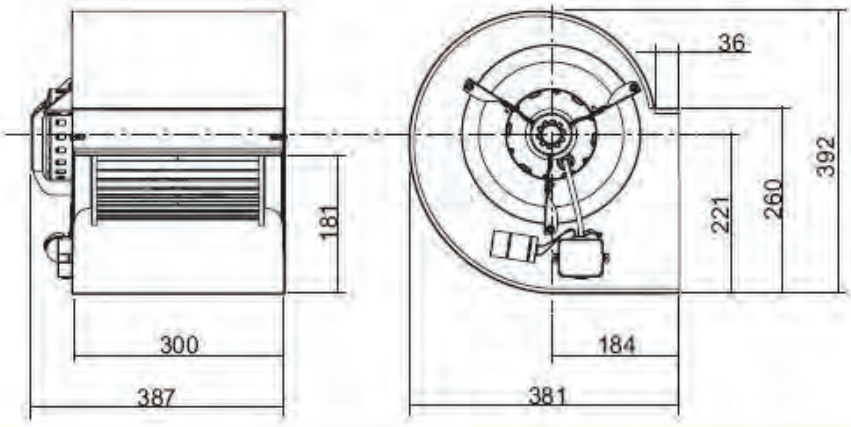

DA 9/9 CM 373W 6P

Tensión **Voltage**	Monofásica 230V 50Hz Single-phase 230V 50Hz	**Tipo motor** **Motor type**	Abierto 1V Open 1S
Potencia motor **Motor power**	373 W	**Aisl.Motor** **Motor Ins.**	IP20 cl.B
Intensidad absorbida máxima **Maximum absorbed current**	3,20 A	**Velocidad** **Speed**	6 polos
Temperatura del aire **Air temperature**	-20°C<T<+40°C	**Peso** **Weight**	17,1 kg

Correcciones / Corrections

Hz	63	125	250	500	1000	2000	4000	8000
dB	29	20	12	7	4	6	12	19

Para obtener el espectro de potencia (LwA) en dB(A) restar estas correcciones del valor encontrado en las curvas

To obtain the sound power spectrum (LwA) in dB(A), substract the correction values from the value on the curves

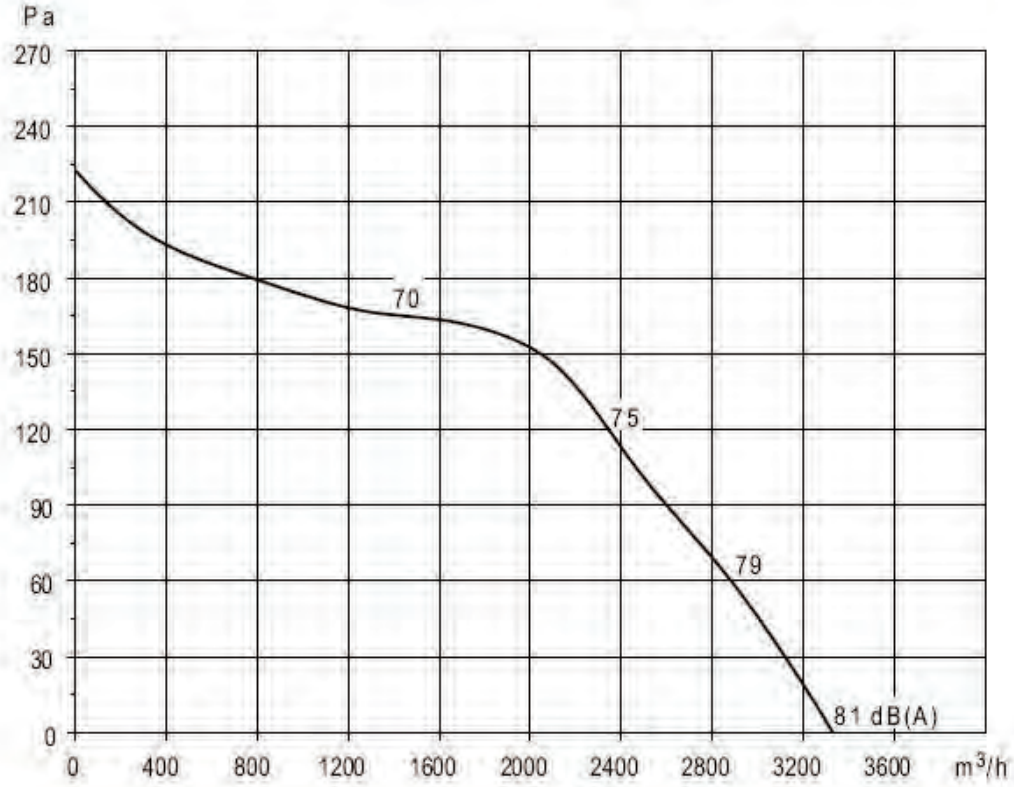

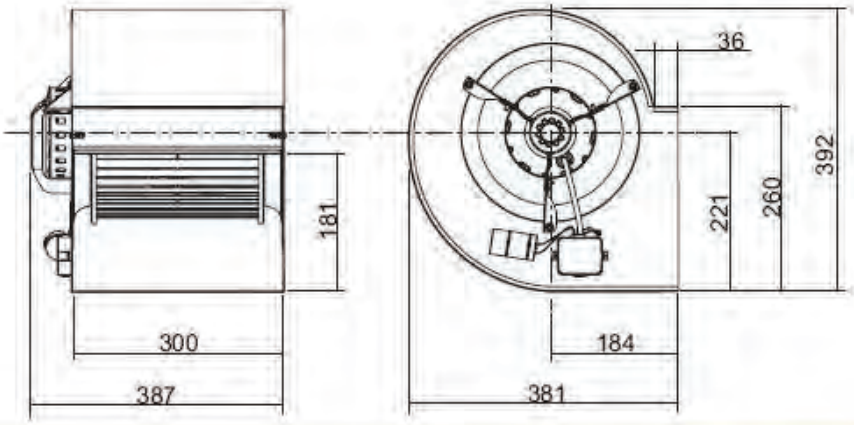

DA 9/9 CM/AL 373W 6P

Tensión Voltage	Monofásica 230V 50Hz Single-phase 230V 50Hz	Tipo motor Motor type	Cerrado 1V Closed 1S
Potencia motor Motor power	373 W	Aisl.Motor Motor Ins.	IP44 cl.F
Intensidad absorbida máxima Maximum absorbed current	3,10 A	Velocidad Speed	6 polos
Temperatura del aire Air temperature	-20°C<T<+50°C	Peso Weight	17,1 kg

Correcciones / Corrections

Hz	63	125	250	500	1000	2000	4000	8000
dB	29	20	12	7	4	6	12	19

Para obtener el espectro de potencia (LwA) en dB(A) restar estas correcciones del valor encontrado en las curvas

To obtain the sound power spectrum (LwA) in dB(A), substract the correction values from the value on the curves

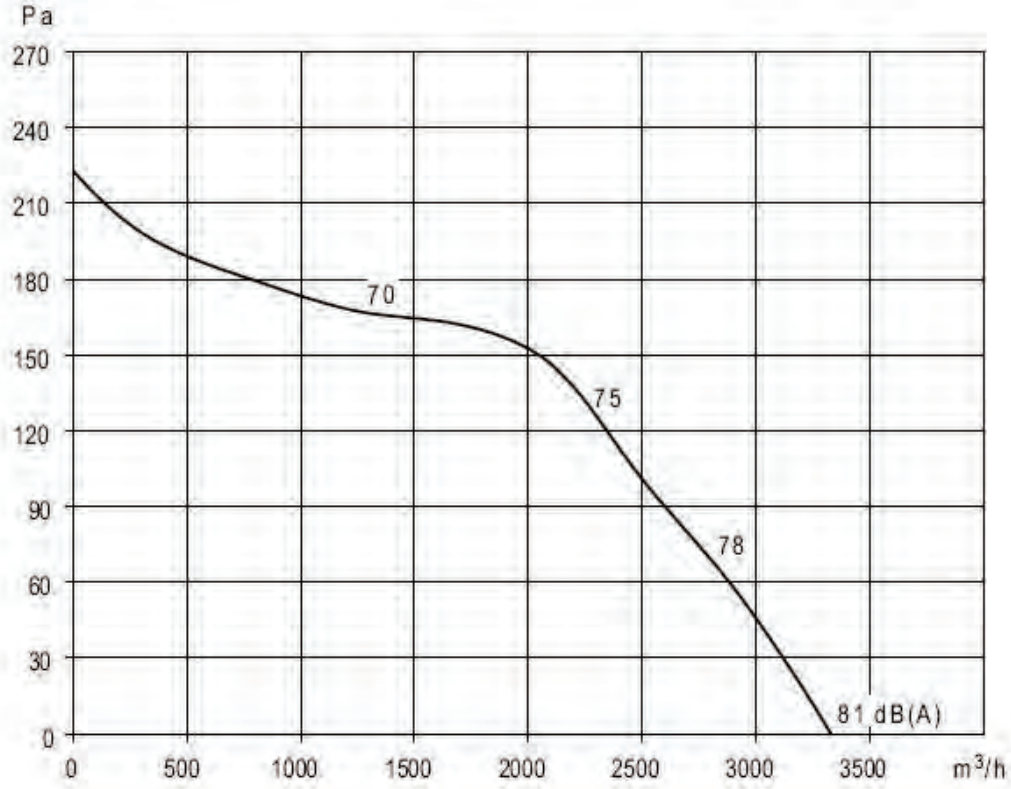

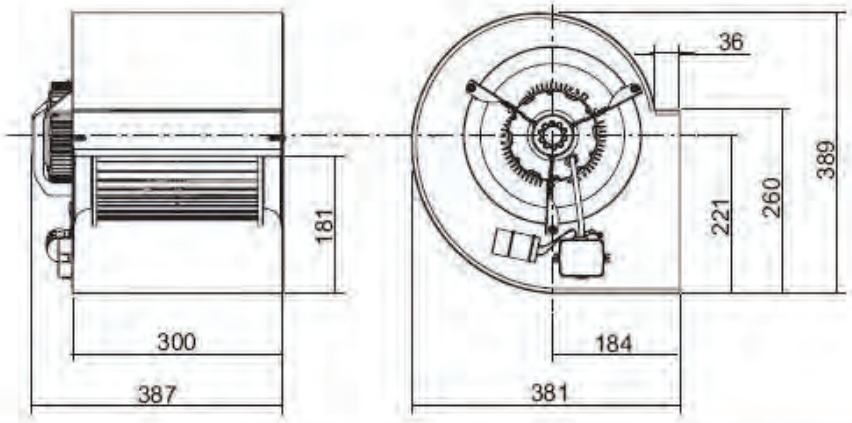

DA 9/9 CM 550W 4P

Tensión **Voltage**	Monofásica 230V 50Hz Single-phase 230V 50Hz	**Tipo motor** **Motor type**	Abierto 1V Open 1S
Potencia motor **Motor power**	550 W	**Aisl.Motor** **Motor Ins.**	IP20 cl.B
Intensidad absorbida máxima **Maximum absorbed current**	6,10 A	**Velocidad** **Speed**	4 polos
Temperatura del aire **Air temperature**	-20°C<T<+40°C	**Peso** **Weight**	17,1 kg

Correcciones / Corrections

Hz	63	125	250	500	1000	2000	4000	8000
dB	31	21	12,5	9,5	4	5,5	8,5	17,5

Para obtener el espectro de potencia (LwA) en dB(A) restar estas correcciones del valor encontrado en las curvas

To obtain the sound power spectrum (LwA) in dB(A), substract the correction values from the value on the curves

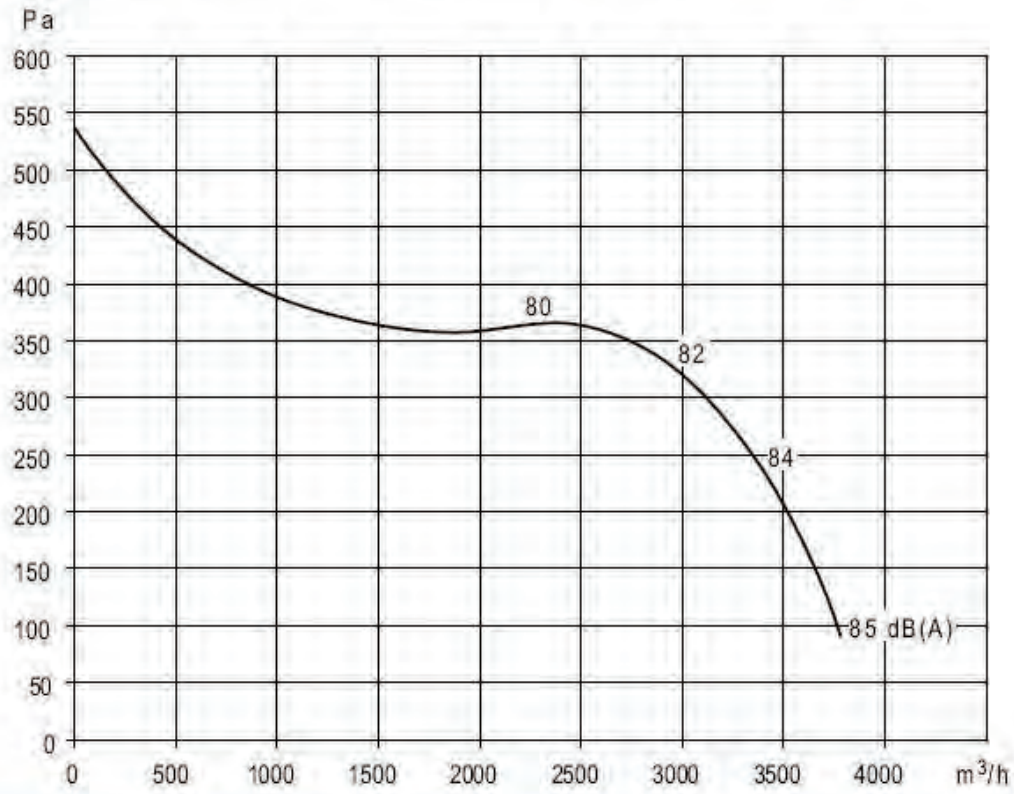

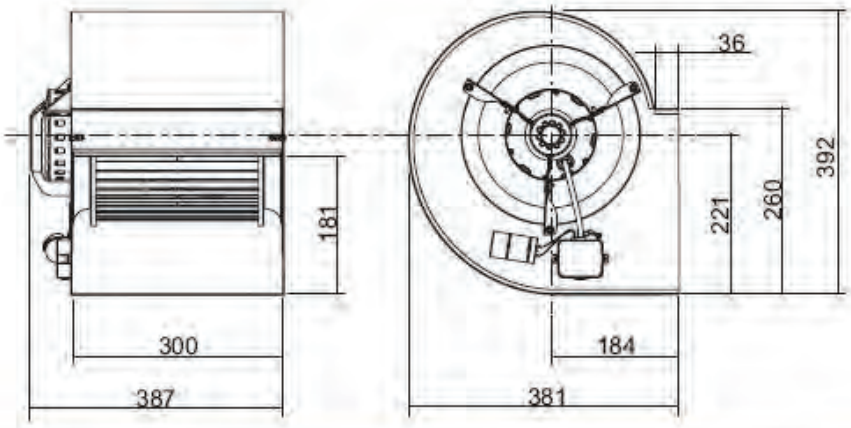

DA 9/9 CM/AL 550W 4P

Tensión **Voltage**	Monofásica 230V 50Hz Single-phase 230V 50Hz	**Tipo motor** **Motor type**	Cerrado 1V Closed 1S
Potencia motor **Motor power**	550 W	**Aisl.Motor** **Motor Ins.**	IP44 cl.F
Intensidad absorbida máxima **Maximum absorbed current**	5,40 A	**Velocidad** **Speed**	4 polos
Temperatura del aire **Air temperature**	-20°C<T<+40°C	**Peso** **Weight**	17,1 kg

Correcciones / Corrections

Hz	63	125	250	500	1000	2000	4000	8000
dB	31	21	12,5	9,5	4	5,5	8,5	17,5

Para obtener el espectro de potencia (LwA) en dB(A) restar estas correcciones del valor encontrado en las curvas

To obtain the sound power spectrum (LwA) in dB(A), substract the correction values from the value on the curves

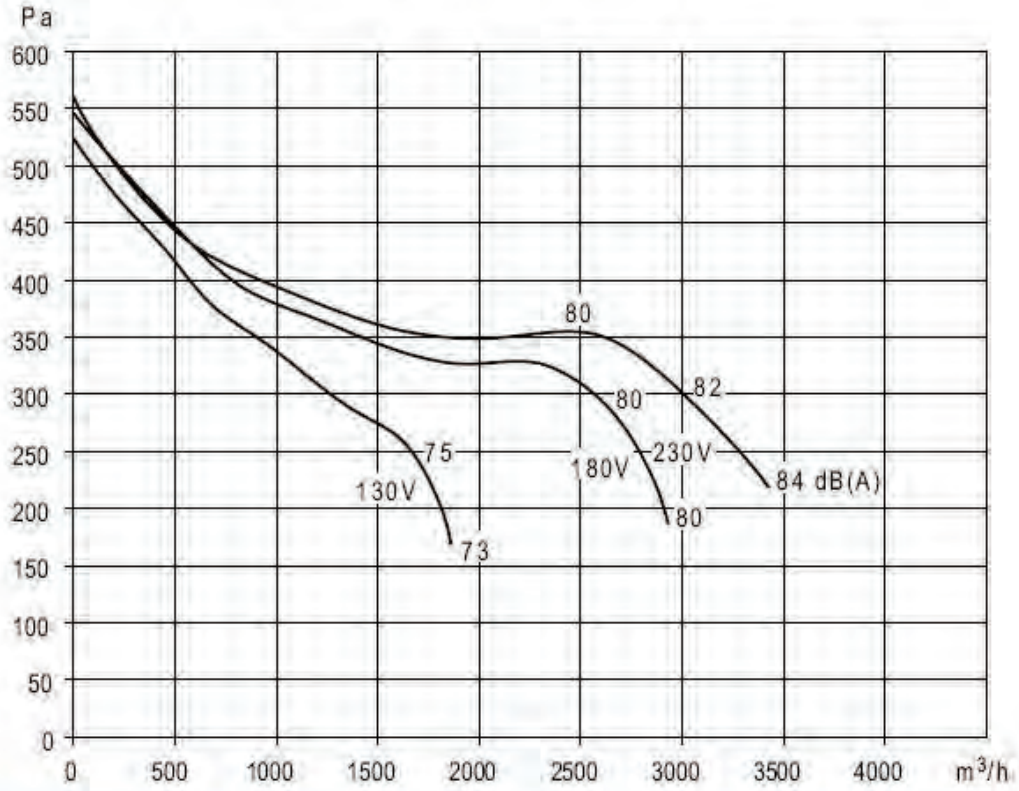

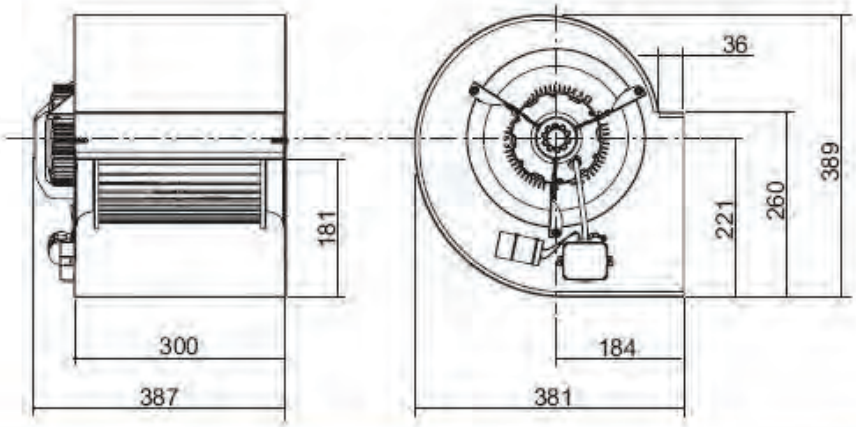

DA 9/9 CM 550W 4P 3V

Tensión **Voltage**	Monofásica 230V 50Hz Single-phase 230V 50Hz	**Tipo motor** **Motor type**	Abierto 3V Open 3S
Potencia motor **Motor power**	550 W	**Aisl.Motor** **Motor Ins.**	IP20 cl.B
Intensidad absorbida máxima **Maximum absorbed current**	5,10 A	**Velocidad** **Speed**	4 polos
Temperatura del aire **Air temperature**	-20°C<T<+40°C	**Peso** **Weight**	17,1 kg

Correcciones / Corrections

Hz	63	125	250	500	1000	2000	4000	8000
dB	31	21	12,5	9,5	4	5,5	8,5	17,5

Para obtener el espectro de potencia (LwA) en dB(A) restar estas correcciones del valor encontrado en las curvas

To obtain the sound power spectrum (LwA) in dB(A), substract the correction values from the value on the curves

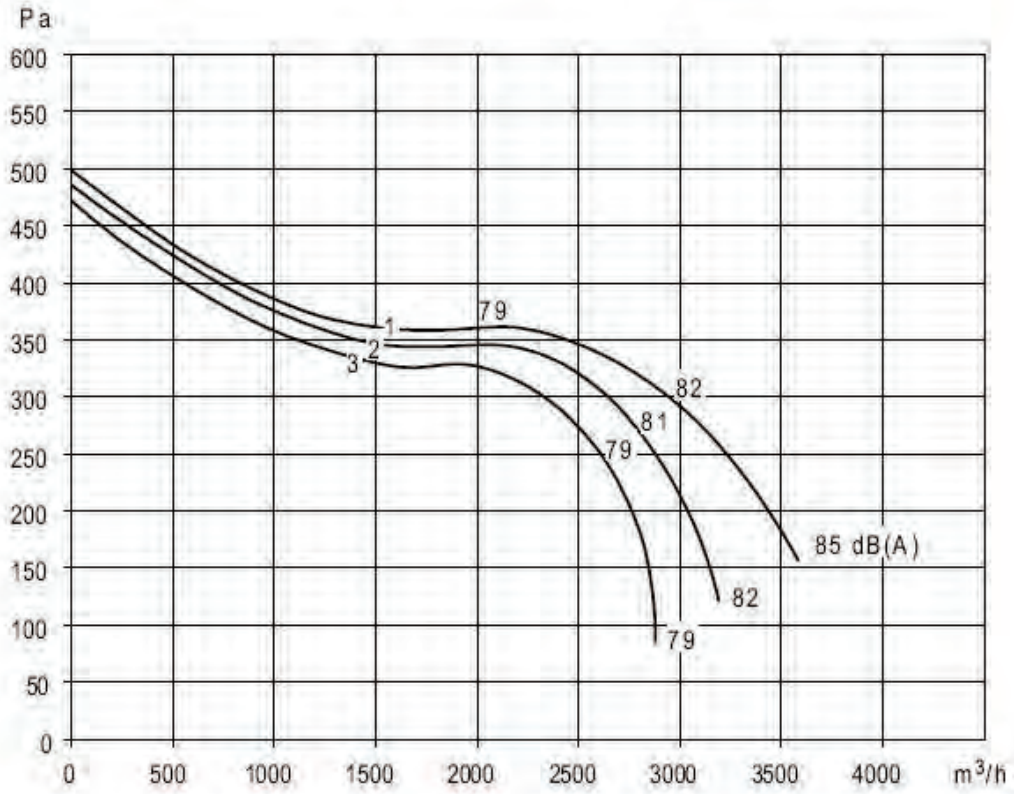

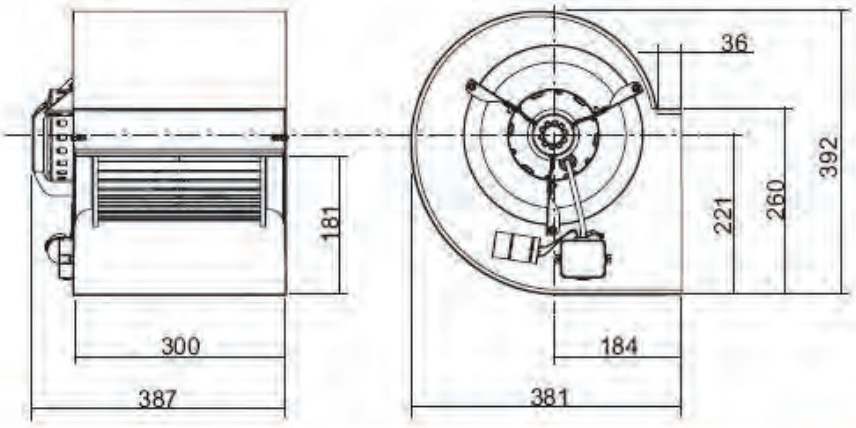

DA 10/8 CM 245W 6P

Tensión Voltage	Monofásica 230V 50Hz Single-phase 230V 50Hz	Tipo motor Motor type	Abierto 1V Open 1S
Potencia motor Motor power	245 W	Aisl.Motor Motor Ins.	IP20 cl.B
Intensidad absorbida máxima Maximum absorbed current	3,00 A	Velocidad Speed	6 polos
Temperatura del aire Air temperature	-20°C<T<+40°C	Peso Weight	18,5 kg

Correcciones / Corrections

Hz	63	125	250	500	1000	2000	4000	8000
dB	35	24	15,5	8,5	5	5	8	15

Para obtener el espectro de potencia (LwA) en dB(A) restar estas correcciones del valor encontrado en las curvas

To obtain the sound power spectrum (LwA) in dB(A), substract the correction values from the value on the curves

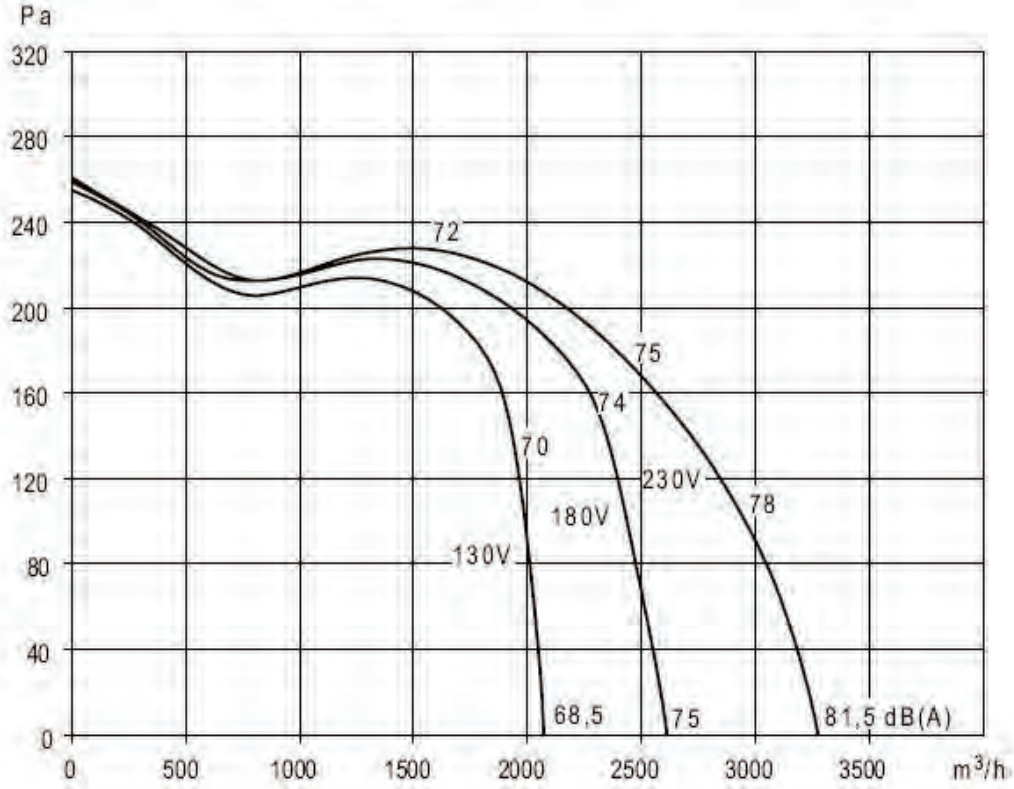

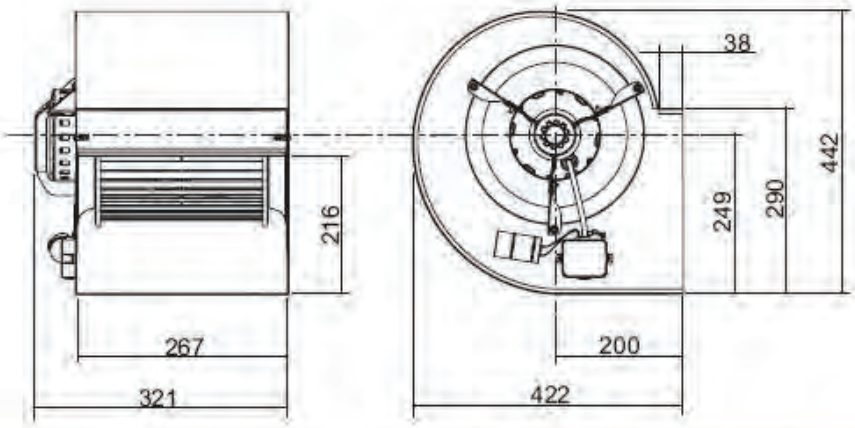

DA 10/8 CM/AL 245W 6P

Tensión Voltage	Monofásica 230V 50Hz Single-phase 230V 50Hz	Tipo motor Motor type	Cerrado 1V Closed 1S
Potencia motor Motor power	245 W	Aisl.Motor Motor Ins.	IP44 cl.F
Intensidad absorbida máxima Maximum absorbed current	2,60 A	Velocidad Speed	6 polos
Temperatura del aire Air temperature	-20°C<T<+50°C	Peso Weight	18,5 kg

Correcciones / Corrections

Hz	63	125	250	500	1000	2000	4000	8000
dB	35	24	15,5	8,5	5	5	8	15

Para obtener el espectro de potencia (LwA) en dB(A) restar estas correcciones del valor encontrado en las curvas

To obtain the sound power spectrum (LwA) in dB(A), substract the correction values from the value on the curves

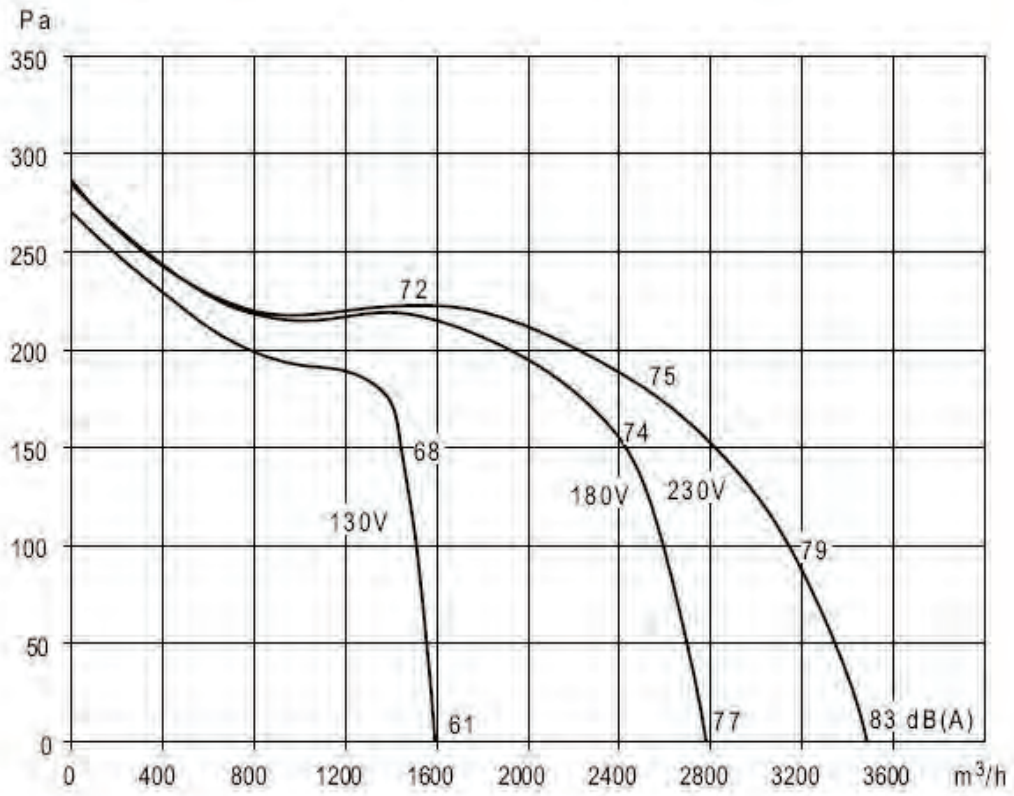

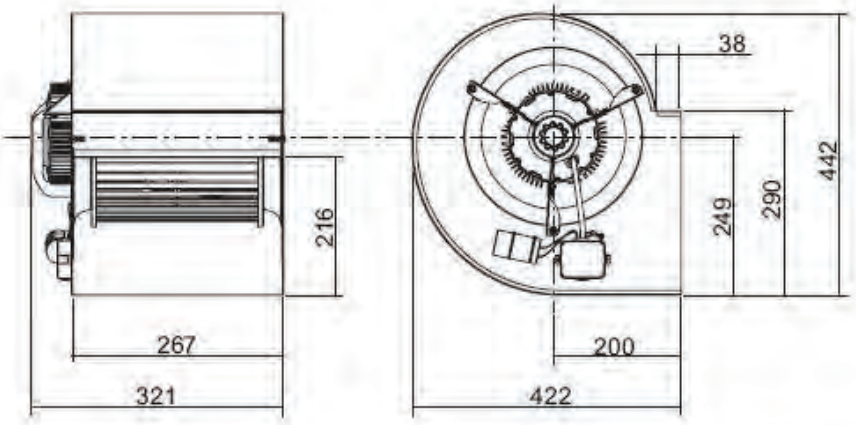

DA 10/8 CM 245W 6P 3V

Tensión **Voltage**	Monofásica 230V 50Hz Single-phase 230V 50Hz	**Tipo motor** **Motor type**	Abierto 3V Open 3S
Potencia motor **Motor power**	245 W	**Aisl.Motor** **Motor Ins.**	IP20 cl.B
Intensidad absorbida máxima **Maximum absorbed current**	2,40 A	**Velocidad** **Speed**	6 polos
Temperatura del aire **Air temperature**	-20°C<T<+40°C	**Peso** **Weight**	18,5 kg

Correcciones / Corrections

Hz	63	125	250	500	1000	2000	4000	8000
dB	35	24	15,5	8,5	5	5	8	15

Para obtener el espectro de potencia (LwA) en dB(A) restar estas correcciones del valor encontrado en las curvas

To obtain the sound power spectrum (LwA) in dB(A), substract the correction values from the value on the curves

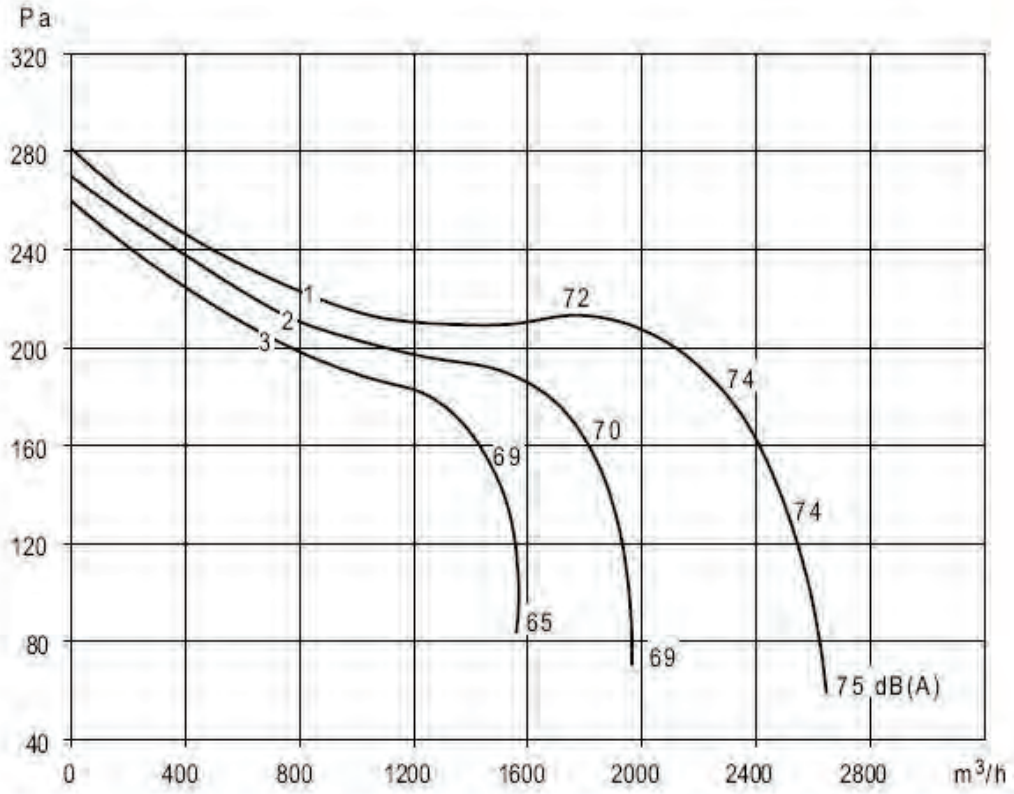

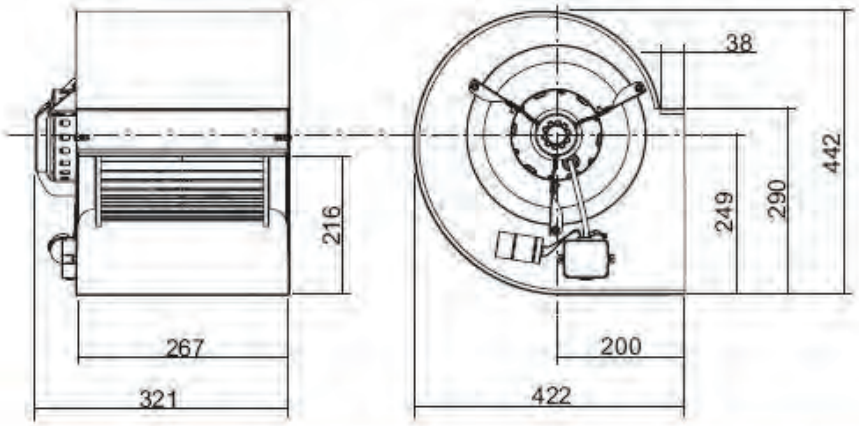

DA 10/8 CM 373W 4P

Tensión **Voltage**	Monofásica 230V 50Hz Single-phase 230V 50Hz	**Tipo motor** **Motor type**	Abierto 1V Open 1S
Potencia motor **Motor power**	373 W	**Aisl.Motor** **Motor Ins.**	IP20 cl.B
Intensidad absorbida máxima **Maximum absorbed current**	4,60 A	**Velocidad** **Speed**	4 polos
Temperatura del aire **Air temperature**	-20°C<T<+40°C	**Peso** **Weight**	18,5 kg

Correcciones / Corrections

Hz	63	125	250	500	1000	2000	4000	8000
dB	31,5	22,5	14,5	10	4,5	5	7,5	16

Para obtener el espectro de potencia (LwA) en dB(A) restar estas correcciones del valor encontrado en las curvas

To obtain the sound power spectrum (LwA) in dB(A), substract the correction values from the value on the curves

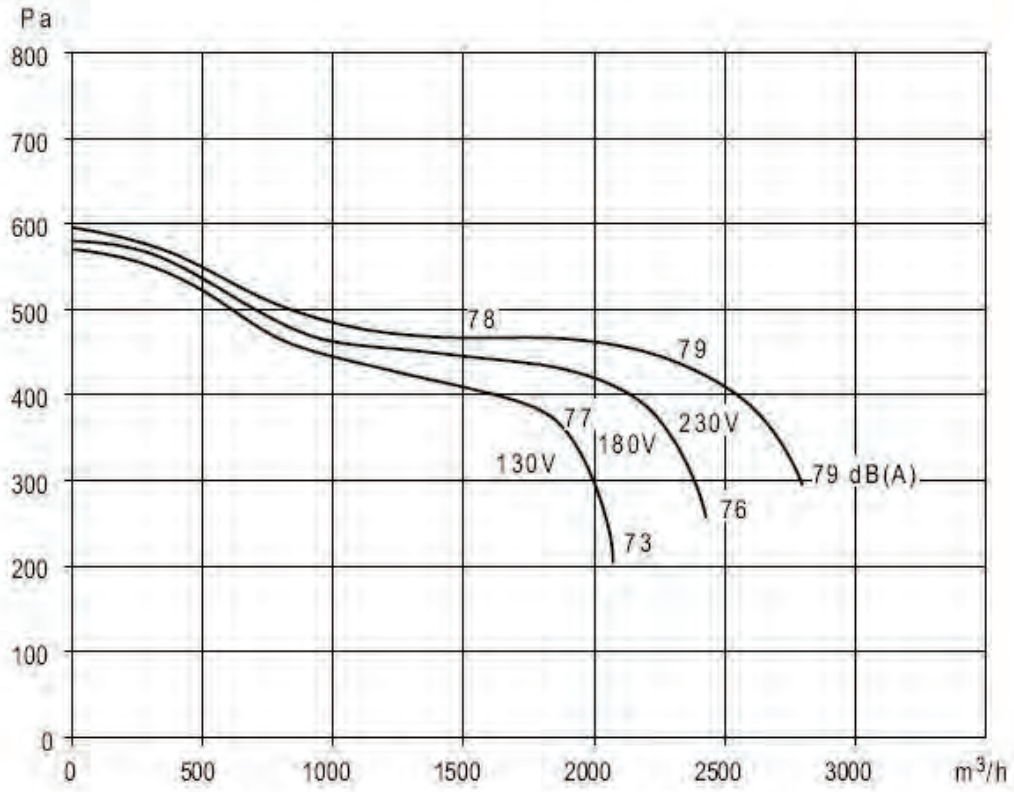

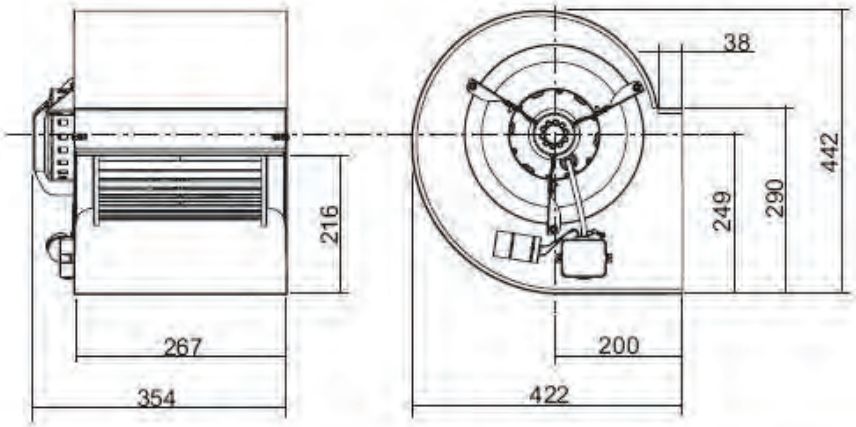

DA 10/8 CM/AL 373W 4P

Tensión Voltage	Monofásica 230V 50Hz Single-phase 230V 50Hz	Tipo motor Motor type	Cerrado 1V Closed 1S
Potencia motor Motor power	373 W	Aisl.Motor Motor Ins.	IP44 cl.F
Intensidad absorbida máxima Maximum absorbed current	4,10 A	Velocidad Speed	4 polos
Temperatura del aire Air temperature	-20°C<T<+40°C	Peso Weight	18,5 kg

Correcciones / Corrections

Hz	63	125	250	500	1000	2000	4000	8000
dB	31,5	22,5	14,5	10	4,5	5	7,5	16

Para obtener el espectro de potencia (LwA) en dB(A) restar estas correcciones del valor encontrado en las curvas

To obtain the sound power spectrum (LwA) in dB(A), substract the correction values from the value on the curves

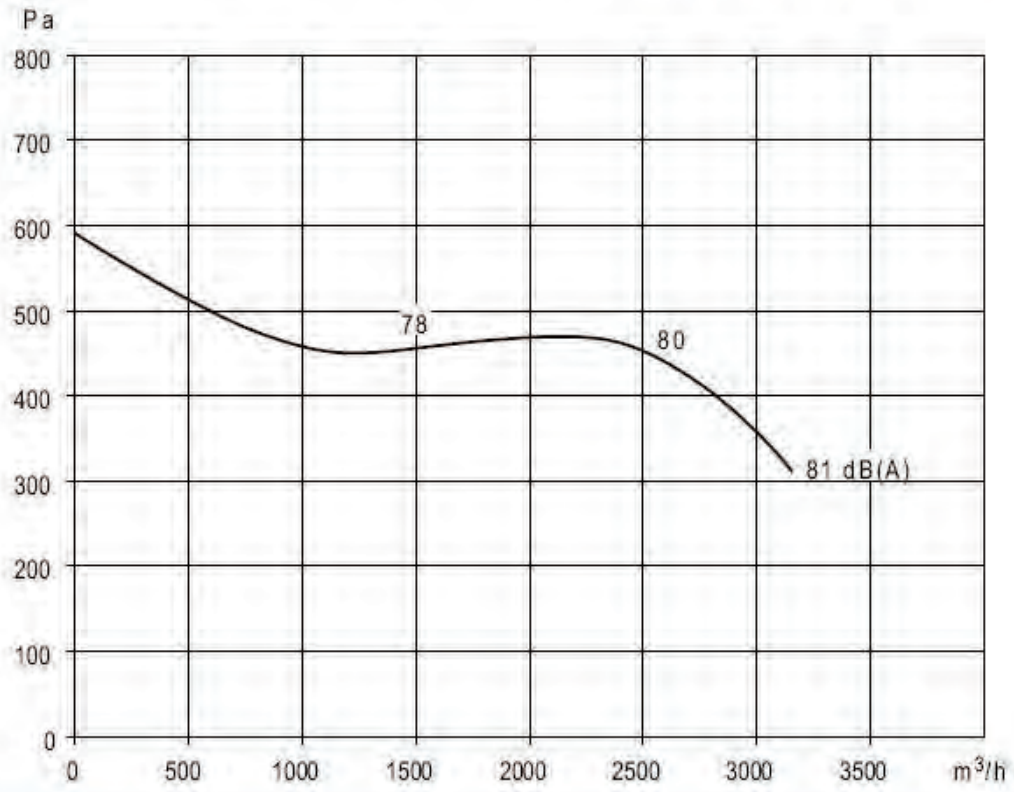

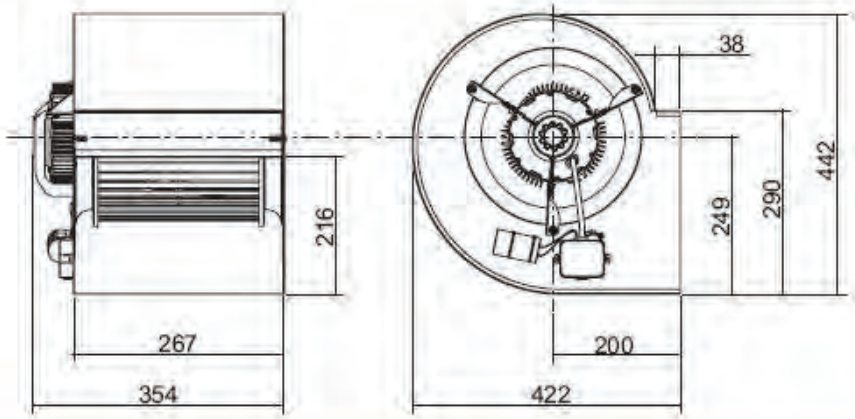

DA 10/8 CM 373W 4P 3V

Tensión **Voltage**	Monofásica 230V 50Hz Single-phase 230V 50Hz	**Tipo motor** **Motor type**	Abierto 3V Open 3S
Potencia motor **Motor power**	373 W	**Aisl.Motor** **Motor Ins.**	IP20 cl.B
Intensidad absorbida máxima **Maximum absorbed current**	3,60 A	**Velocidad** **Speed**	4 polos
Temperatura del aire **Air temperature**	-20°C<T<+40°C	**Peso** **Weight**	18,5 kg

Correcciones / Corrections

Hz	63	125	250	500	1000	2000	4000	8000
dB	31,5	22,5	14,5	10	4,5	5	7,5	16

Para obtener el espectro de potencia (LwA) en dB(A) restar estas correcciones del valor encontrado en las curvas

To obtain the sound power spectrum (LwA) in dB(A), substract the correction values from the value on the curves

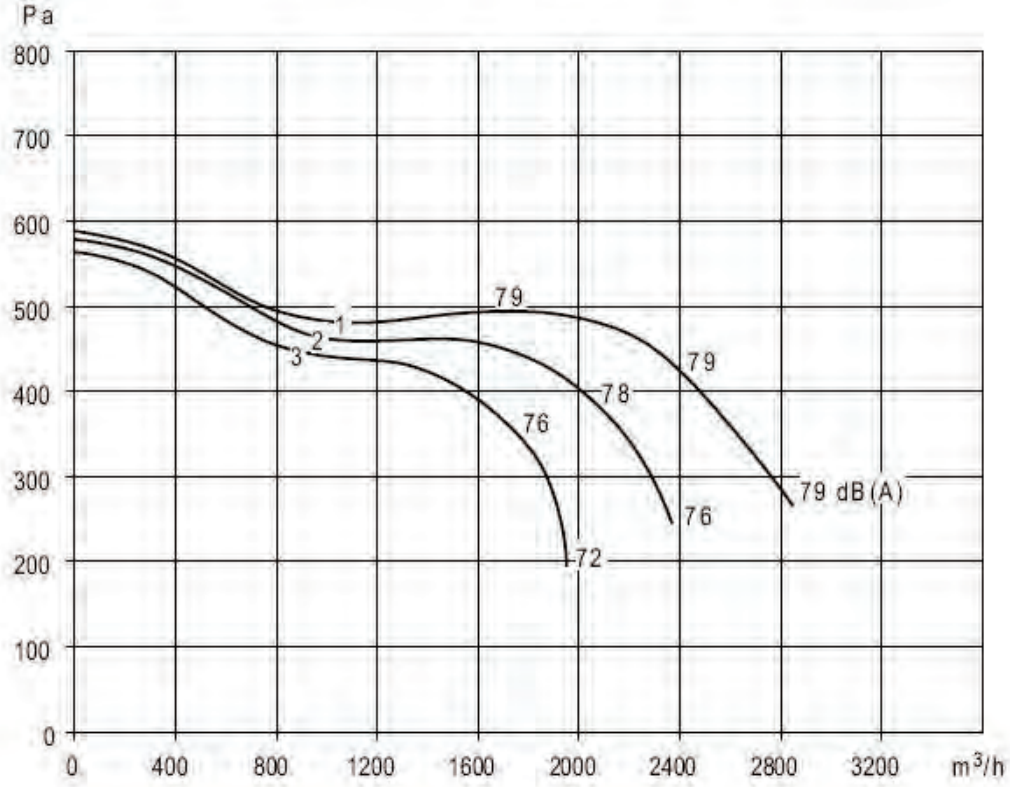

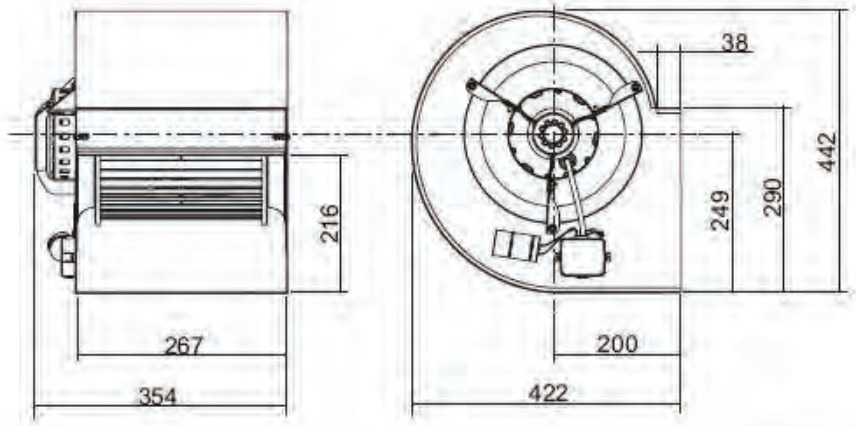

DA 10/8 CM 373W 6P

Tensión Voltage	Monofásica 230V 50Hz Single-phase 230V 50Hz	Tipo motor Motor type	Abierto 3V Open 3S
Potencia motor Motor power	373 W	Aisl.Motor Motor Ins.	IP20 cl.B
Intensidad absorbida máxima Maximum absorbed current	4,40 A	Velocidad Speed	6 polos
Temperatura del aire Air temperature	-20°C<T<+40°C	Peso Weight	18,5 kg

Correcciones / Corrections

Hz	63	125	250	500	1000	2000	4000	8000
dB	35	24	15,5	8,5	5	5	8	15

Para obtener el espectro de potencia (LwA) en dB(A) restar estas correcciones del valor encontrado en las curvas

To obtain the sound power spectrum (LwA) in dB(A), substract the correction values from the value on the curves

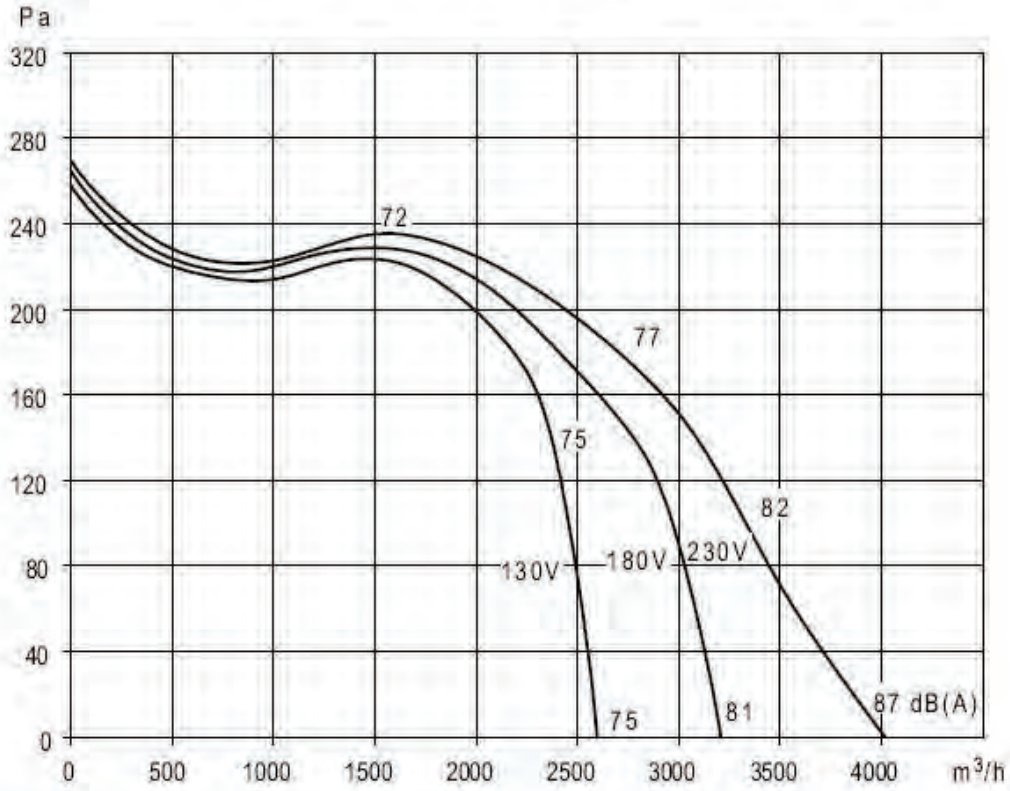

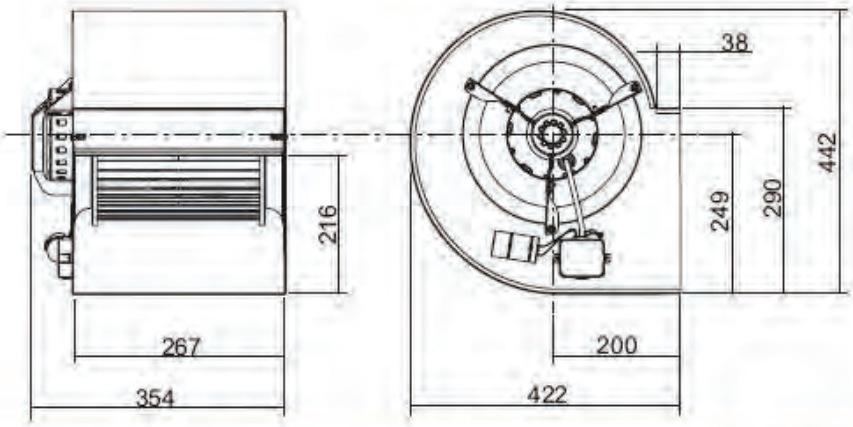

DA 10/8 CM/AL 373W 6P

Tensión **Voltage**	Monofásica 230V 50Hz Single-phase 230V 50Hz	**Tipo motor** **Motor type**	Cerrado 1V Closed 1S
Potencia motor **Motor power**	373 W	**Aisl.Motor** **Motor Ins.**	IP44 cl.F
Intensidad absorbida máxima **Maximum absorbed current**	4,00 A	**Velocidad** **Speed**	6 polos
Temperatura del aire **Air temperature**	20°C<T<+50°C	**Peso** **Weight**	18,5 kg

Correcciones / Corrections

Hz	63	125	250	500	1000	2000	4000	8000
dB	35	24	15,5	8,5	5	5	8	15

Para obtener el espectro de potencia (LwA) en dB(A) restar estas correcciones del valor encontrado en las curvas

To obtain the sound power spectrum (LwA) in dB(A), substract the correction values from the value on the curves

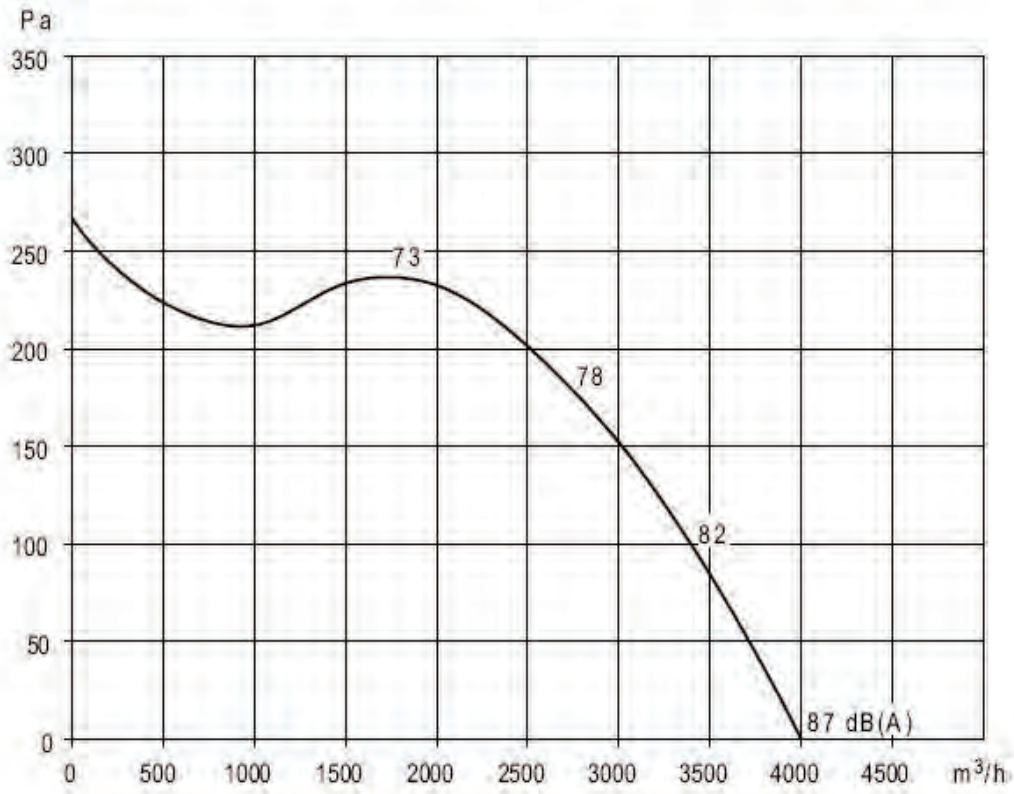

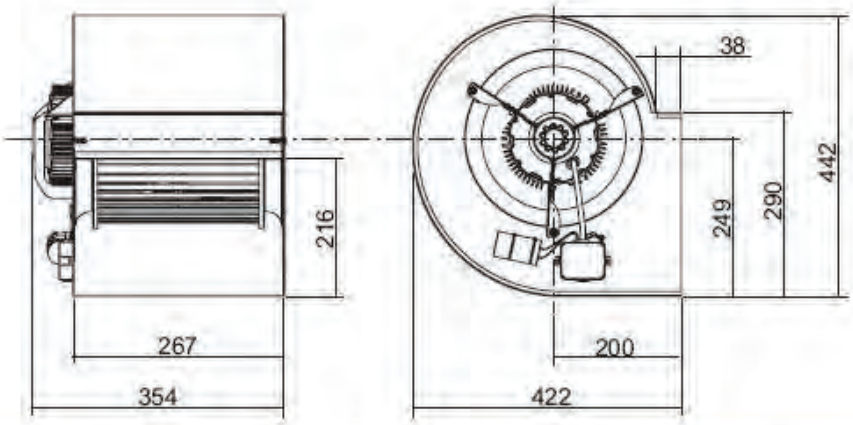

DA 10/8 CM 373W 6P 3V

Tensión **Voltage**	Monofásica 230V 50Hz Single-phase 230V 50Hz	**Tipo motor** **Motor type**	Abierto 3V Open 3S
Potencia motor **Motor power**	373 W	**Aisl.Motor** **Motor Ins.**	IP20 cl.B
Intensidad absorbida máxima **Maximum absorbed current**	4,40 A	**Velocidad** **Speed**	6 polos
Temperatura del aire **Air temperature**	-20°C<T<+40°C	**Peso** **Weight**	18,5 kg

Correcciones / Corrections

Hz	63	125	250	500	1000	2000	4000	8000
dB	35	24	15,5	8,5	5	5	8	15

Para obtener el espectro de potencia (LwA) en dB(A) restar estas correcciones del valor encontrado en las curvas

To obtain the sound power spectrum (LwA) in dB(A), substract the correction values from the value on the curves

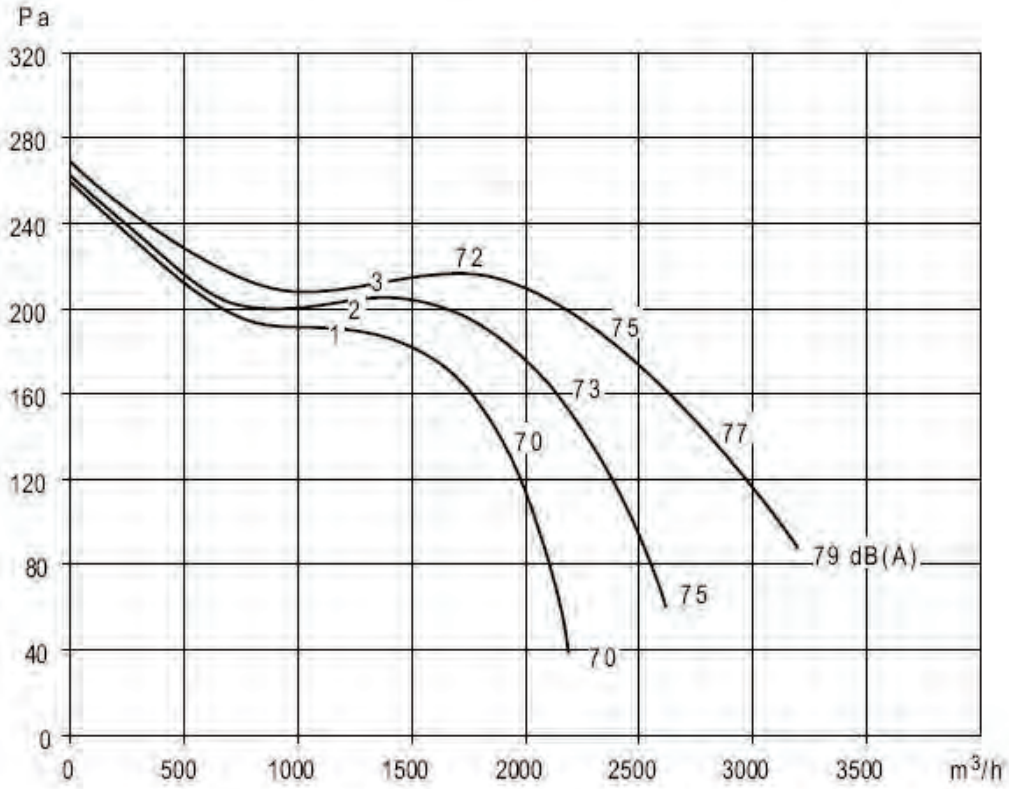

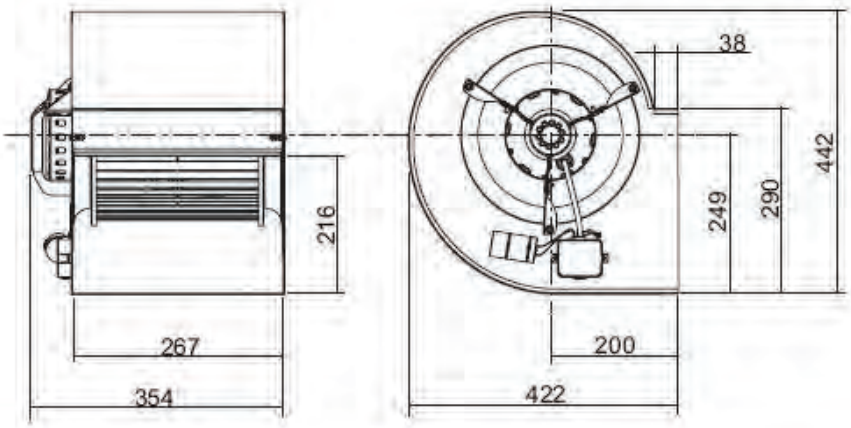

DA 10/8 CM 550W 4P

Tensión **Voltage**	Monofásica 230V 50Hz Single-phase 230V 50Hz	**Tipo motor** **Motor type**	Abierto 1V Open 1S
Potencia motor **Motor power**	550 W	**Aisl.Motor** **Motor Ins.**	IP20 cl.B
Intensidad absorbida máxima **Maximum absorbed current**	6,60 A	**Velocidad** **Speed**	4 polos
Temperatura del aire **Air temperature**	-20°C<T<+40°C	**Peso** **Weight**	18,5 kg

Correcciones / Corrections

Hz	63	125	250	500	1000	2000	4000	8000
dB	31,5	22,5	14,5	10	4,5	5	7,5	16

Para obtener el espectro de potencia (LwA) en dB(A) restar estas correcciones del valor encontrado en las curvas

To obtain the sound power spectrum (LwA) in dB(A), substract the correction values from the value on the curves

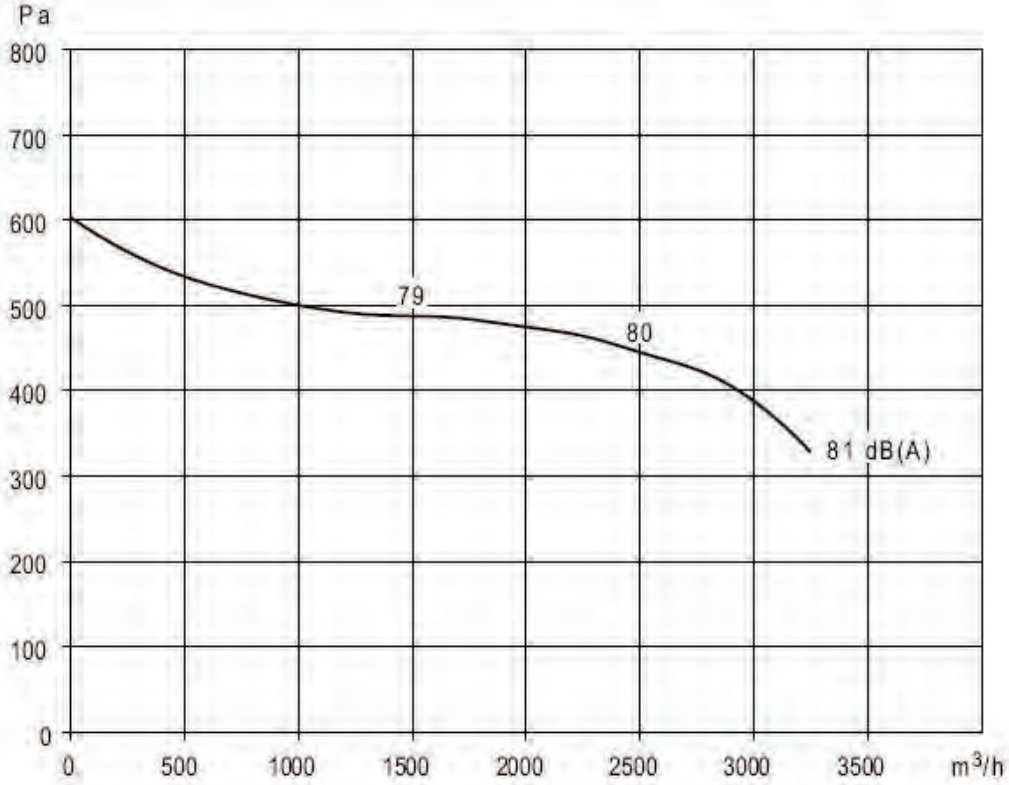

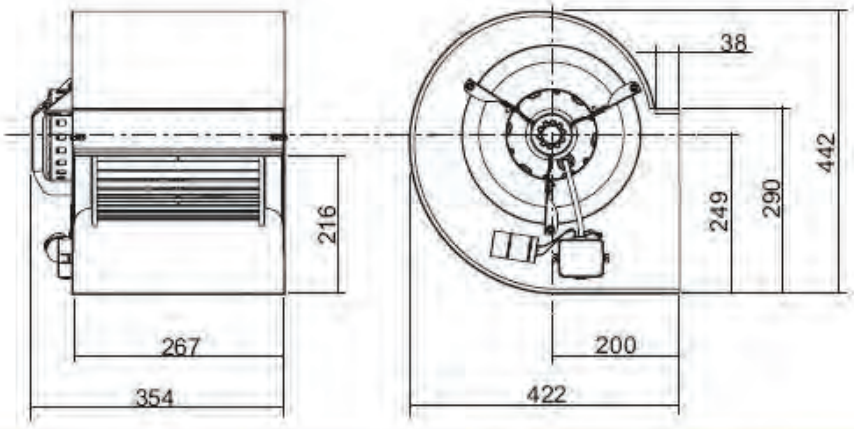

DA 10/8 CM/AL 550W 4P

Tensión **Voltage**	Monofásica 230V 50Hz Single-phase 230V 50Hz	**Tipo motor** **Motor type**	Cerrado 1V Closed 1S
Potencia motor **Motor power**	550 W	**Aisl.Motor** **Motor Ins.**	IP44 cl.F
Intensidad absorbida máxima **Maximum absorbed current**	4,90 A	**Velocidad** **Speed**	4 polos
Temperatura del aire **Air temperature**	-20°C<T<+40°C	**Peso** **Weight**	18,5 kg

Correcciones / Corrections

Hz	63	125	250	500	1000	2000	4000	8000
dB	31,5	22,5	14,5	10	4,5	5	7,5	16

Para obtener el espectro de potencia (LwA) en dB(A) restar estas correcciones del valor encontrado en las curvas

To obtain the sound power spectrum (LwA) in dB(A), substract the correction values from the value on the curves

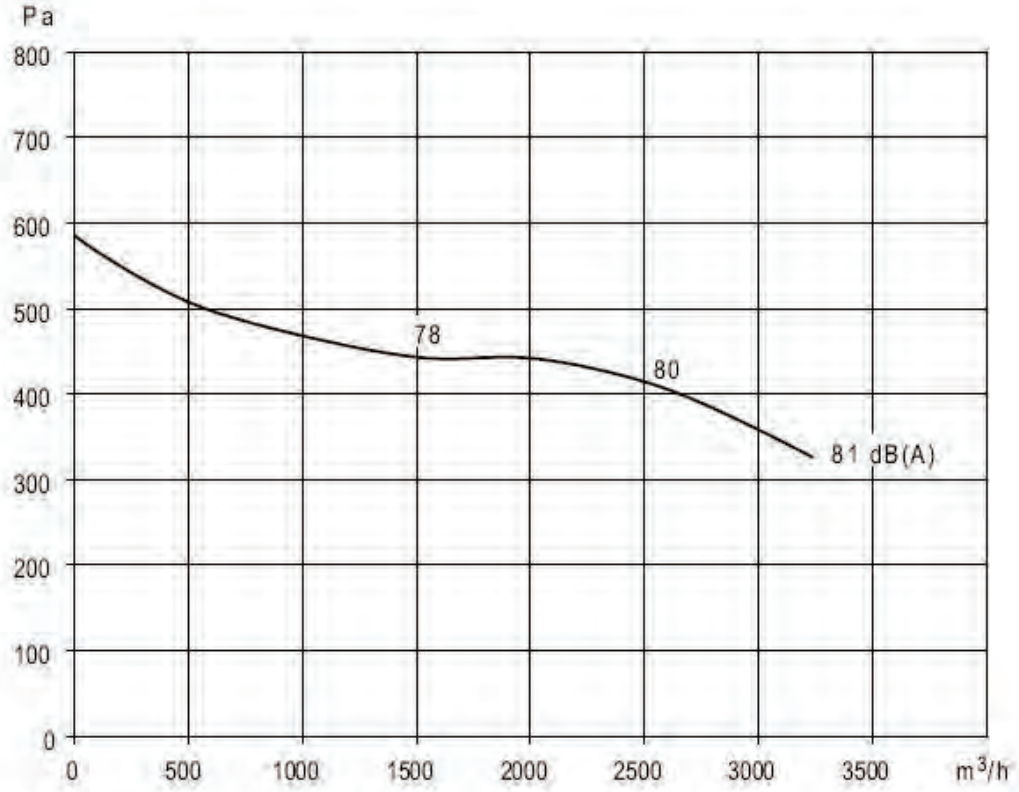

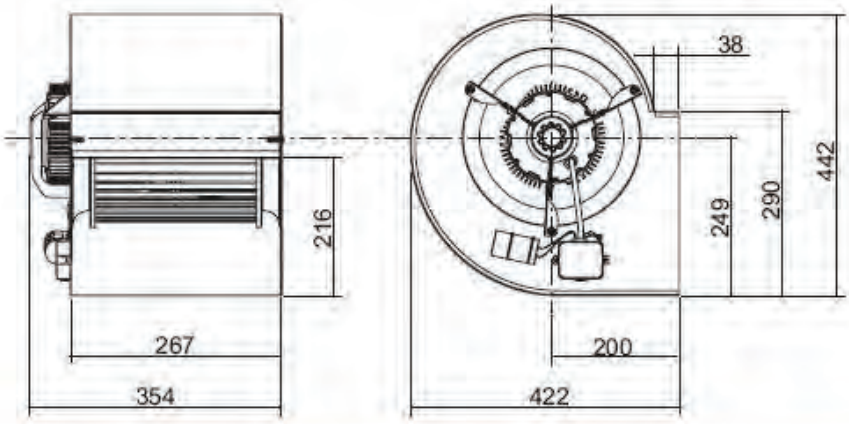

DA 10/8 CM 550W 4P 3V

Tensión **Voltage**	Monofásica 230V 50Hz Single-phase 230V 50Hz	**Tipo motor** **Motor type**	Abierto 3V Open 3S
Potencia motor **Motor power**	550 W	**Aisl.Motor** **Motor Ins.**	IP20 cl.B
Intensidad absorbida máxima **Maximum absorbed current**	4,40 A	**Velocidad** **Speed**	4 polos
Temperatura del aire **Air temperature**	-20°C<T<+40°C	**Peso** **Weight**	18,5 kg

Correcciones / Corrections

Hz	63	125	250	500	1000	2000	4000	8000
dB	31,5	22,5	14,5	10	4,5	5	7,5	16

Para obtener el espectro de potencia (LwA) en dB(A) restar estas correcciones del valor encontrado en las curvas

To obtain the sound power spectrum (LwA) in dB(A), substract the correction values from the value on the curves

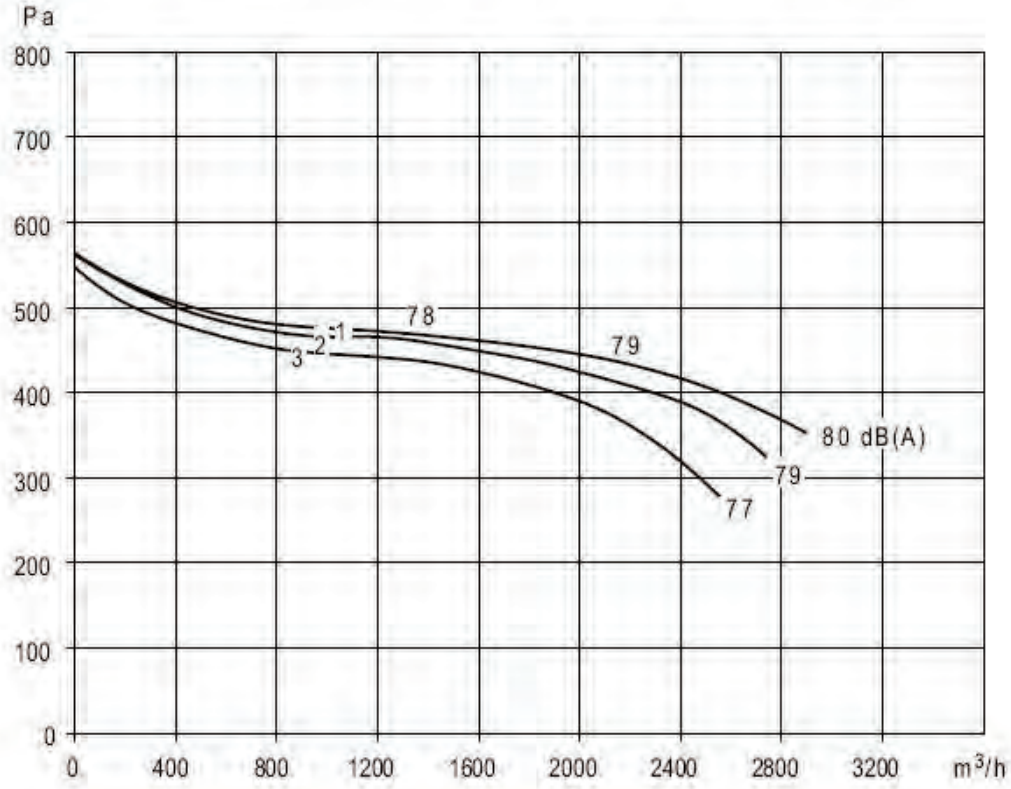

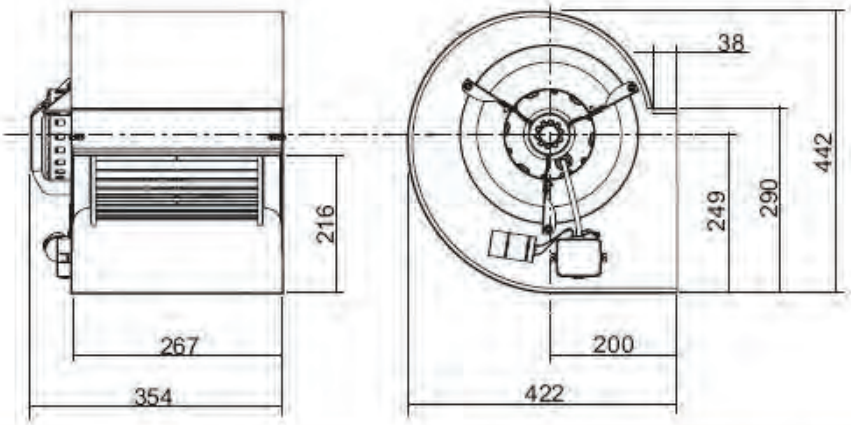

DA 10/10 CM 245W 6P

Tensión **Voltage**	Monofásica 230V 50Hz Single-phase 230V 50Hz	**Tipo motor** **Motor type**	Abierto 1V Open 1S
Potencia motor **Motor power**	245 W	**Aisl.Motor** **Motor Ins.**	IP20 cl.B
Intensidad absorbida máxima **Maximum absorbed current**	2,90 A	**Velocidad** **Speed**	6 polos
Temperatura del aire **Air temperature**	-20°C<T<+40°C	**Peso** **Weight**	20,7 kg

Correcciones / Corrections

Hz	63	125	250	500	1000	2000	4000	8000
dB	32,5	22	14,5	8,5	4	5,5	9	16

Para obtener el espectro de potencia (LwA) en dB(A) restar estas correcciones del valor encontrado en las curvas

To obtain the sound power spectrum (LwA) in dB(A), substract the correction values from the value on the curves

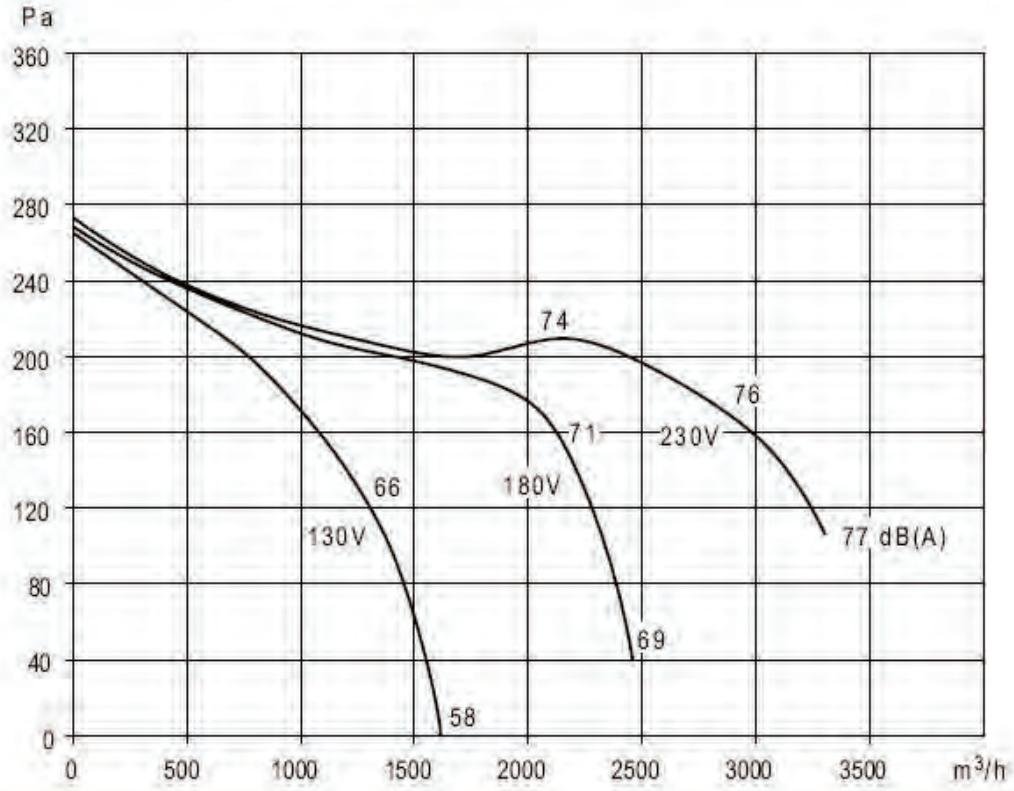

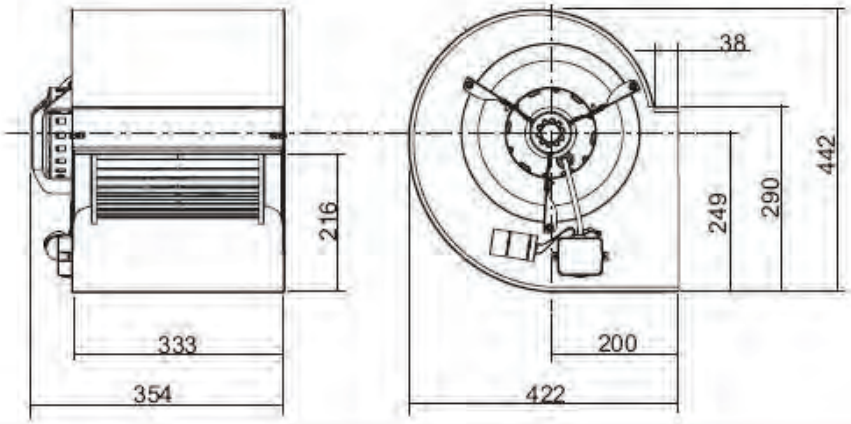

DA 10/10 CM/AL 245W 6P

Tensión **Voltage**	Monofásica 230V 50Hz Single-phase 230V 50Hz	**Tipo motor** **Motor type**	Cerrado 1V Closed 1S
Potencia motor **Motor power**	245 W	**Aisl.Motor** **Motor Ins.**	IP44 cl.F
Intensidad absorbida máxima **Maximum absorbed current**	2,90 A	**Velocidad** **Speed**	6 polos
Temperatura del aire **Air temperature**	-20°C<T<+50°C	**Peso** **Weight**	20,7 kg

Correcciones / Corrections

Hz	63	125	250	500	1000	2000	4000	8000
dB	32,5	22	14,5	8,5	4	5,5	9	16

Para obtener el espectro de potencia (LwA) en dB(A) restar estas correcciones del valor encontrado en las curvas

To obtain the sound power spectrum (LwA) in dB(A), substract the correction values from the value on the curves

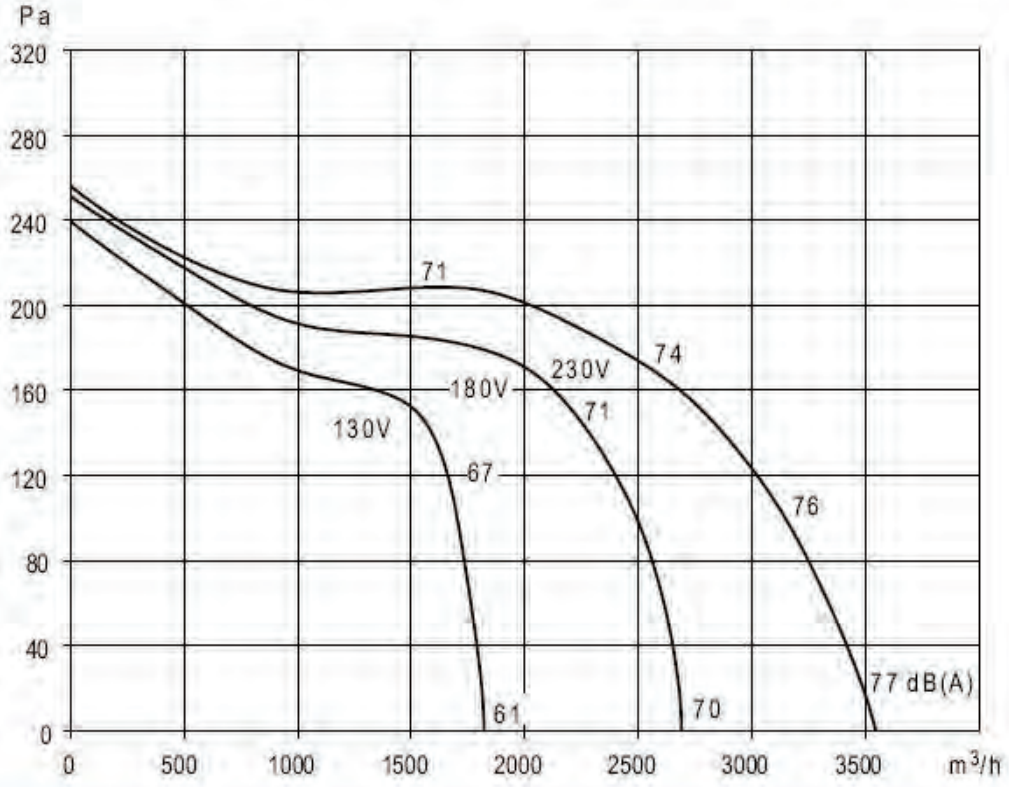

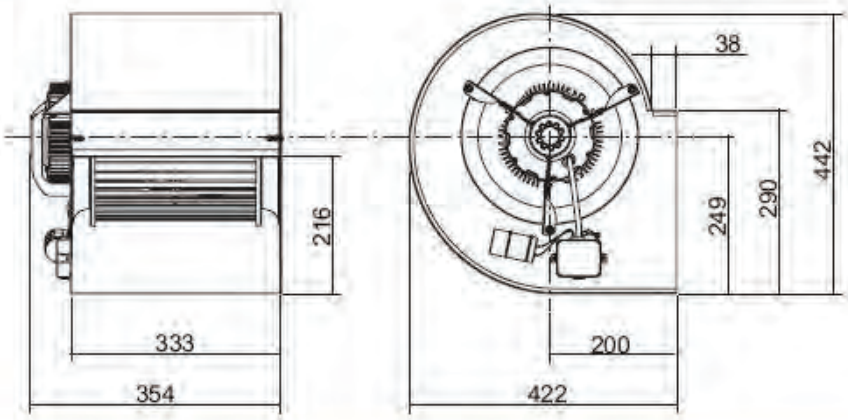

DA 10/10 CM 245W 6P 3V

Tensión **Voltage**	Monofásica 230V 50Hz Single-phase 230V 50Hz	**Tipo motor** **Motor type**	Abierto 3V Open 3S
Potencia motor **Motor power**	245 W	**Aisl.Motor** **Motor Ins.**	IP20 cl.B
Intensidad absorbida máxima **Maximum absorbed current**	3,10 A	**Velocidad** **Speed**	6 polos
Temperatura del aire **Air temperature**	-20°C<T<+40°C	**Peso** **Weight**	20,7 kg.

Correcciones / Corrections

Hz	63	125	250	500	1000	2000	4000	8000
dB	32,5	22	14,5	8,5	4	5,5	9	16

Para obtener el espectro de potencia (LwA) en dB(A) restar estas correcciones del valor encontrado en las curvas

To obtain the sound power spectrum (LwA) in dB(A), substract the correction values from the value on the curves

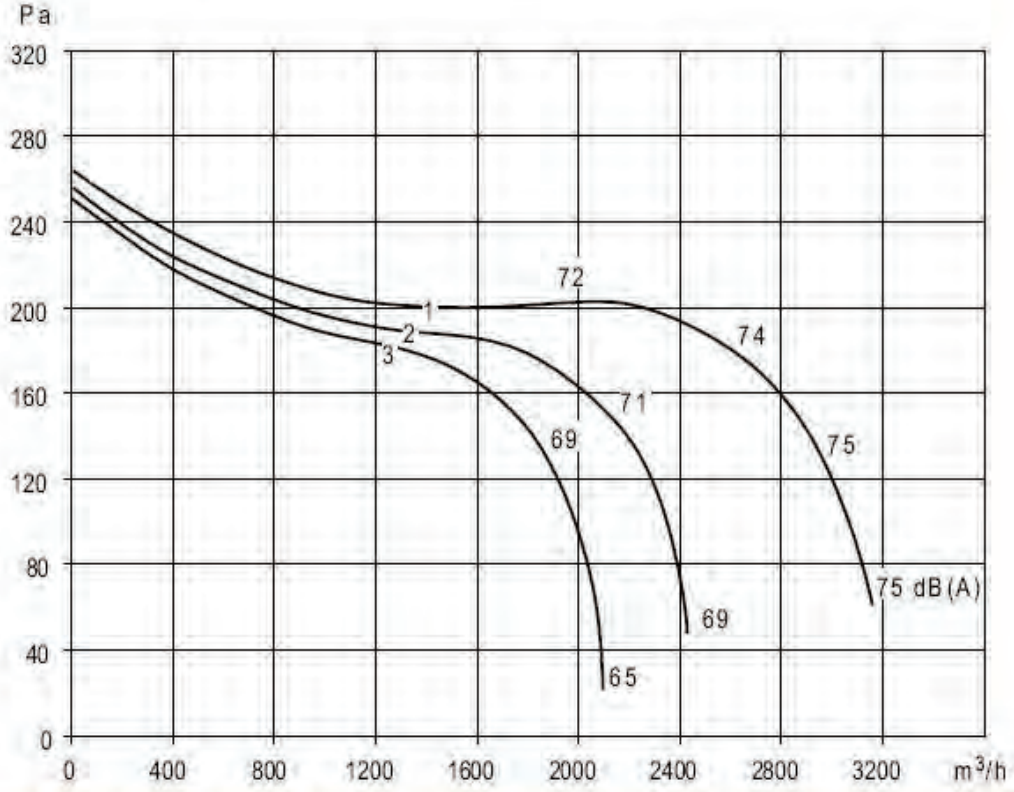

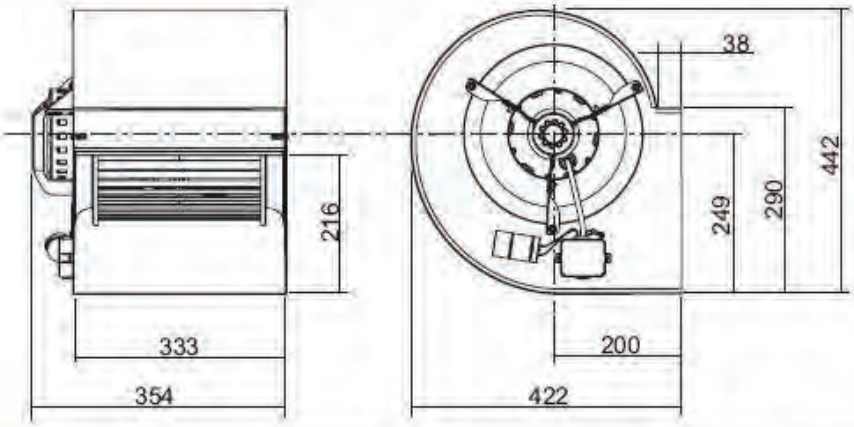

DA 10/10 CM 373W 4P

Tensión Voltage	Monofásica 230V 50Hz Single-phase 230V 50Hz	Tipo motor Motor type	Abierto 1V Open 1S
Potencia motor Motor power	373 W	Aisl.Motor Motor Ins.	IP20 cl.B
Intensidad absorbida máxima Maximum absorbed current	4,00 A	Velocidad Speed	4 polos
Temperatura del aire Air temperature	-20°C<T<+40°C	Peso Weight	20,7 kg

Correcciones / Corrections

Hz	63	125	250	500	1000	2000	4000	8000
dB	29	17,5	11,5	9,5	4,5	5,5	8,5	16,5

Para obtener el espectro de potencia (LwA) en dB(A) restar estas correcciones del valor encontrado en las curvas

To obtain the sound power spectrum (LwA) in dB(A), substract the correction values from the value on the curves

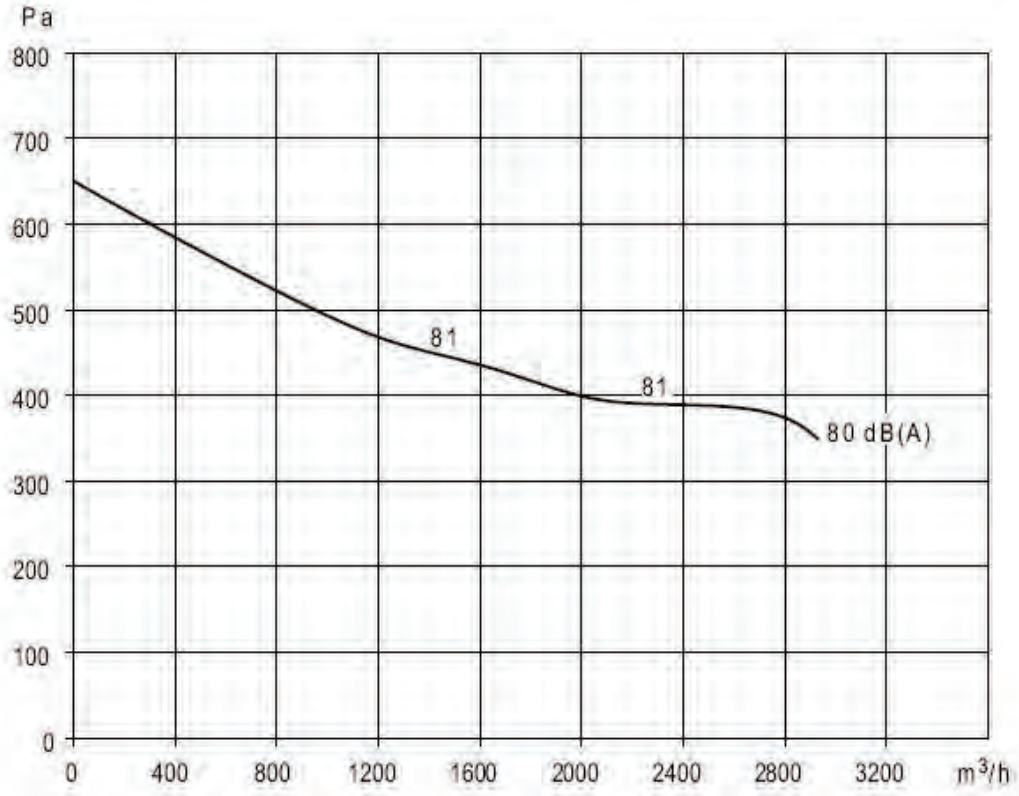

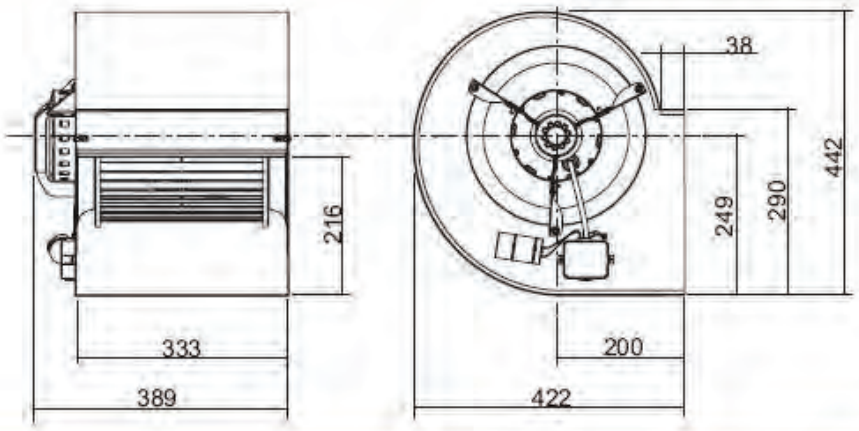

DA 10/10 CM/AL 373W 4P

Tensión **Voltage**	Monofásica 230V 50Hz Single-phase 230V 50Hz	**Tipo motor** **Motor type**	Cerrado 1V Closed 1S
Potencia motor **Motor power**	373 W	**Aisl.Motor** **Motor Ins.**	IP44 cl.F
Intensidad absorbida máxima **Maximum absorbed current**	3,90 A	**Velocidad** **Speed**	4 polos
Temperatura del aire **Air temperature**	-20°C<T<+40°C	**Peso** **Weight**	20,7 kg

Correcciones / Corrections

Hz	63	125	250	500	1000	2000	4000	8000
dB	29	17,5	11,5	9,5	4,5	5,5	8,5	16,5

Para obtener el espectro de potencia (LwA) en dB(A) restar estas correcciones del valor encontrado en las curvas

To obtain the sound power spectrum (LwA) in dB(A), substract the correction values from the value on the curves

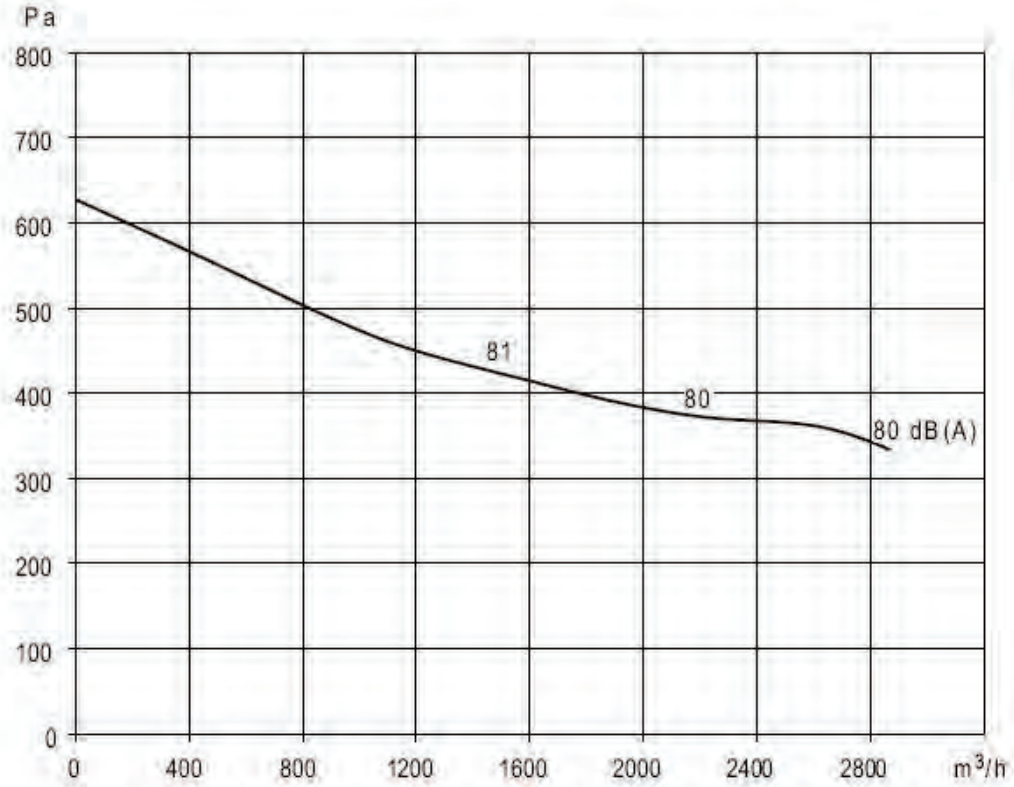

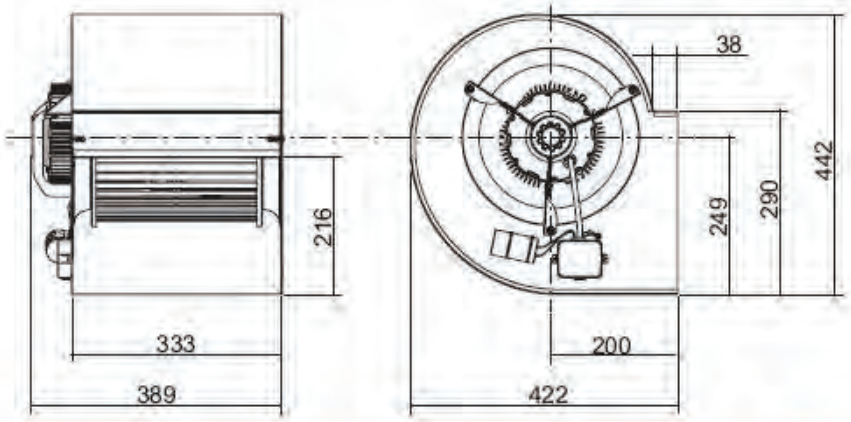

DA 10/10 CM 373W 4P 3V

Tensión Voltage	Monofásica 230V 50Hz Single-phase 230V 50Hz	Tipo motor Motor type	Abierto 3V Open 3S
Potencia motor Motor power	373 W	Aisl.Motor Motor Ins.	IP20 cl.B
Intensidad absorbida máxima Maximum absorbed current	4,00 A	Velocidad Speed	4 polos
Temperatura del aire Air temperature	-20°C<T<+40°C	Peso Weight	20,7 kg

Correcciones / Corrections

Hz	63	125	250	500	1000	2000	4000	8000
dB	29	17,5	11,5	9,5	4,5	5,5	8,5	16,5

Para obtener el espectro de potencia (LwA) en dB(A) restar estas correcciones del valor encontrado en las curvas

To obtain the sound power spectrum (LwA) in dB(A), substract the correction values from the value on the curves

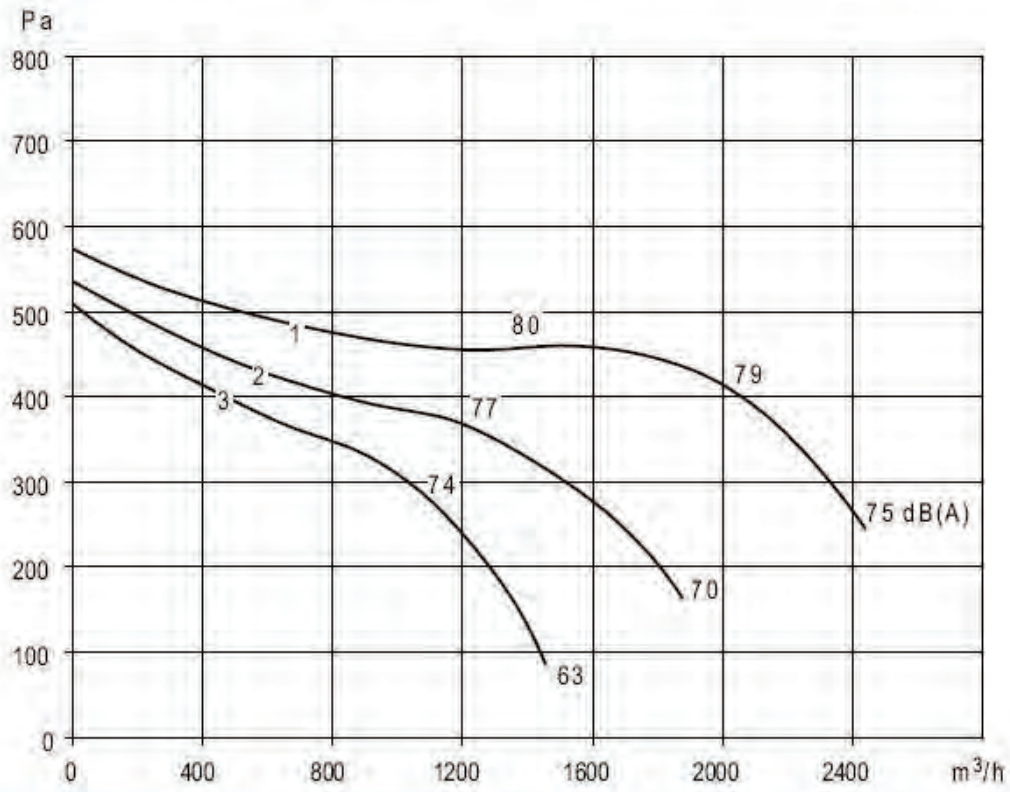

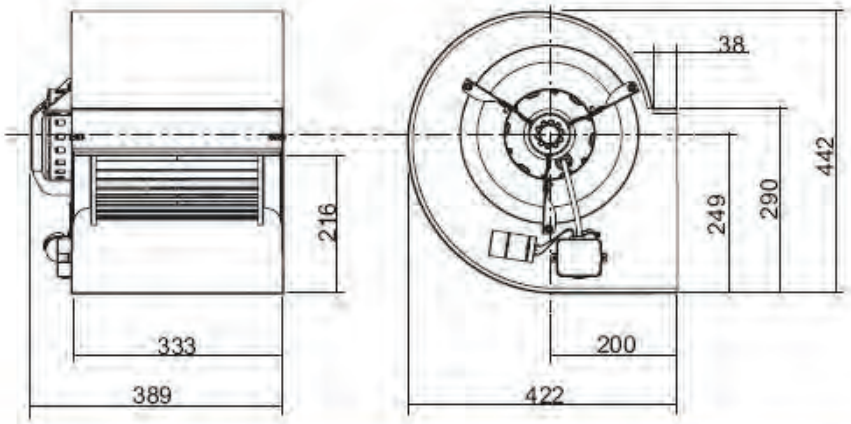

DA 10/10 CM 373W 6P

Tensión **Voltage**	Monofásica 230V 50Hz Single-phase 230V 50Hz	**Tipo motor** **Motor type**	Abierto 1V Open 1S
Potencia motor **Motor power**	373 W	**Aisl.Motor** **Motor Ins.**	IP20 cl.B
Intensidad absorbida máxima **Maximum absorbed current**	4,40 A	**Velocidad** **Speed**	6 polos
Temperatura del aire **Air temperature**	-20°C<T<+40°C	**Peso** **Weight**	20,7 kg

Correcciones / Corrections

Hz	63	125	250	500	1000	2000	4000	8000
dB	32,5	22	14,5	8,5	4	5,5	9	16

Para obtener el espectro de potencia (LwA) en dB(A) restar estas correcciones del valor encontrado en las curvas

To obtain the sound power spectrum (LwA) in dB(A), substract the correction values from the value on the curves

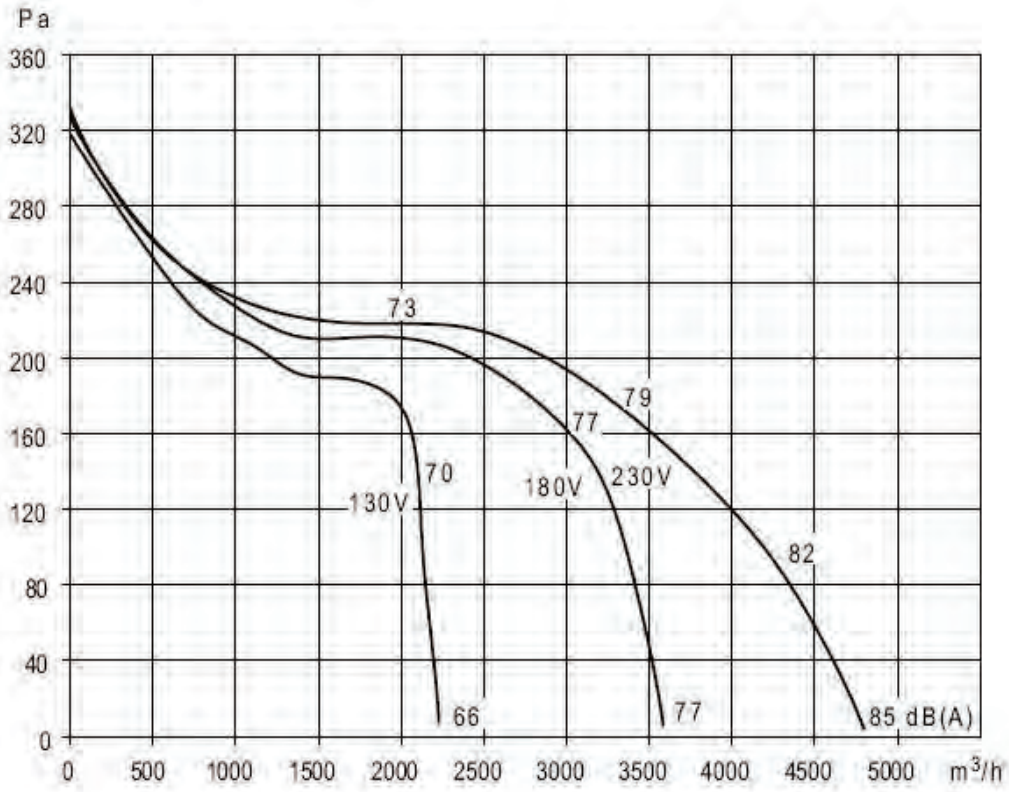

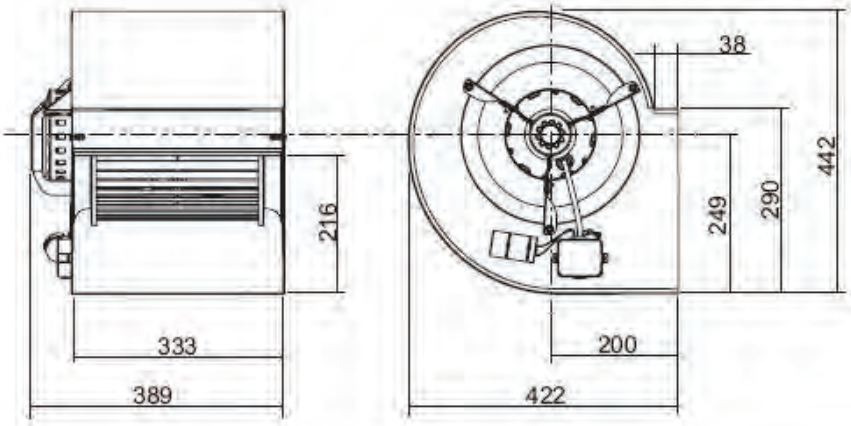

DA 10/10 CM/AL 373W 6P

Tensión **Voltage**	Monofásica 230V 50Hz Single-phase 230V 50Hz	**Tipo motor** **Motor type**	Cerrado 1V Closed 1S
Potencia motor **Motor power**	373 W	**Aisl.Motor** **Motor Ins.**	IP44 cl.F
Intensidad absorbida máxima **Maximum absorbed current**	4,00 A	**Velocidad** **Speed**	6 polos
Temperatura del aire **Air temperature**	-20°C<T<+50°C	**Peso** **Weight**	20,7 kg

Correcciones / Corrections

Hz	63	125	250	500	1000	2000	4000	8000
dB	32,5	22	14,5	8,5	4	5,5	9	16

Para obtener el espectro de potencia (LwA) en dB(A) restar estas correcciones del valor encontrado en las curvas

To obtain the sound power spectrum (LwA) in dB(A), substract the correction values from the value on the curves

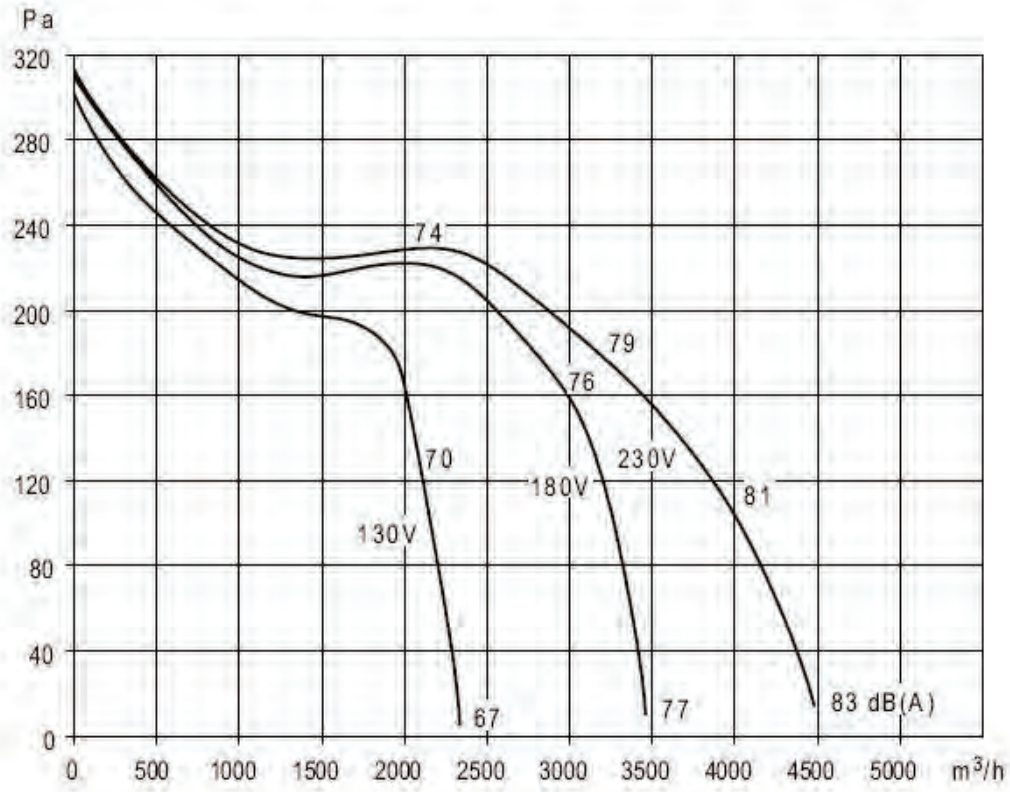

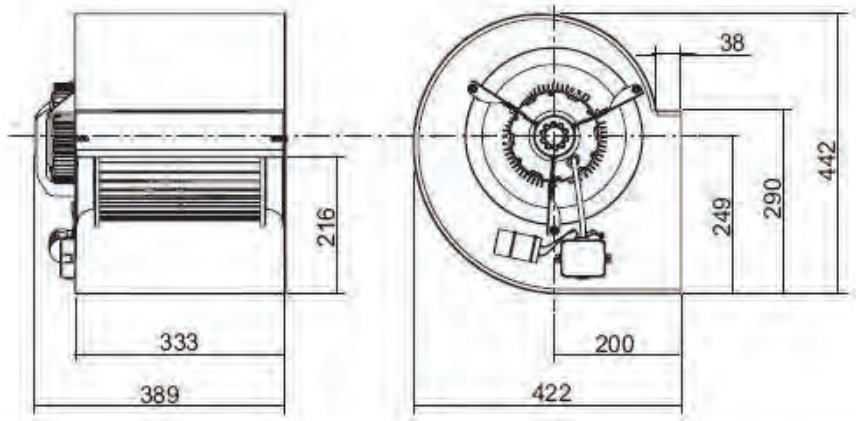

DA 10/10 CM 373W 6P 3V

Tensión **Voltage**	Monofásica 230V 50Hz Single-phase 230V 50Hz	**Tipo motor** **Motor type**	Abierto 3V Open 3S
Potencia motor **Motor power**	373 W	**Aisl.Motor** **Motor Ins.**	IP20 cl.B
Intensidad absorbida máxima **Maximum absorbed current**	3,00 A	**Velocidad** **Speed**	6 polos
Temperatura del aire **Air temperature**	-20°C<T<+40°C	**Peso** **Weight**	20,7 kg

Correcciones / Corrections

Hz	63	125	250	500	1000	2000	4000	8000
dB	32,5	22	14,5	8,5	4	5,5	9	16

Para obtener el espectro de potencia (LwA) en dB(A) restar estas correcciones del valor encontrado en las curvas

To obtain the sound power spectrum (LwA) in dB(A), substract the correction values from the value on the curves

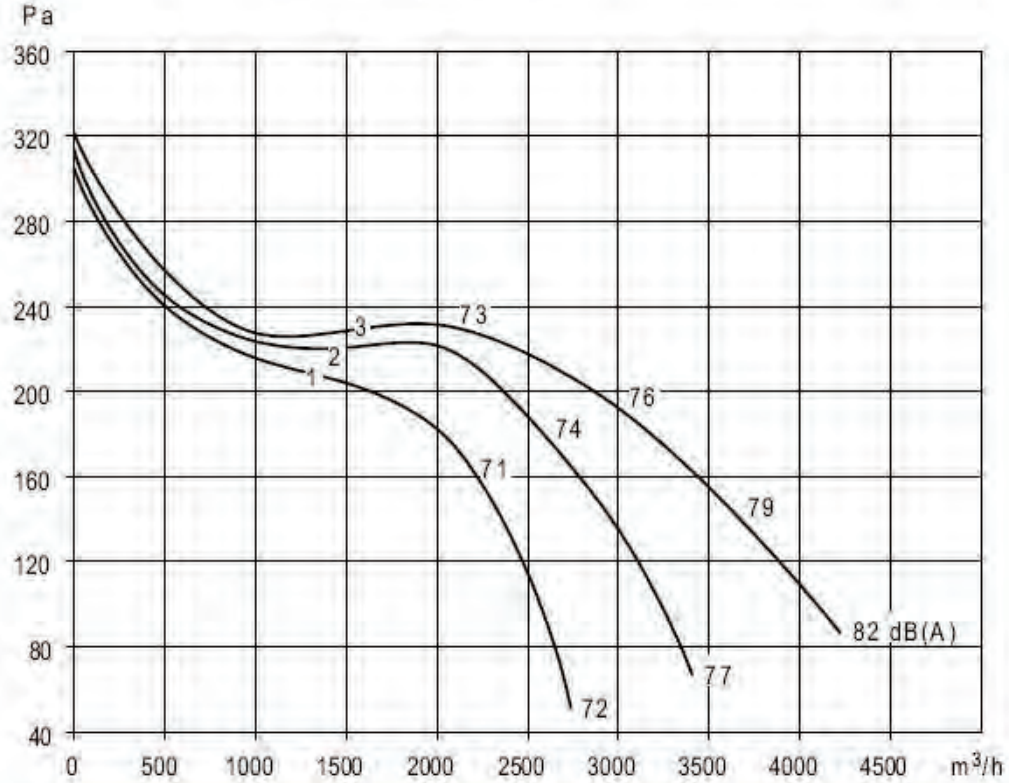

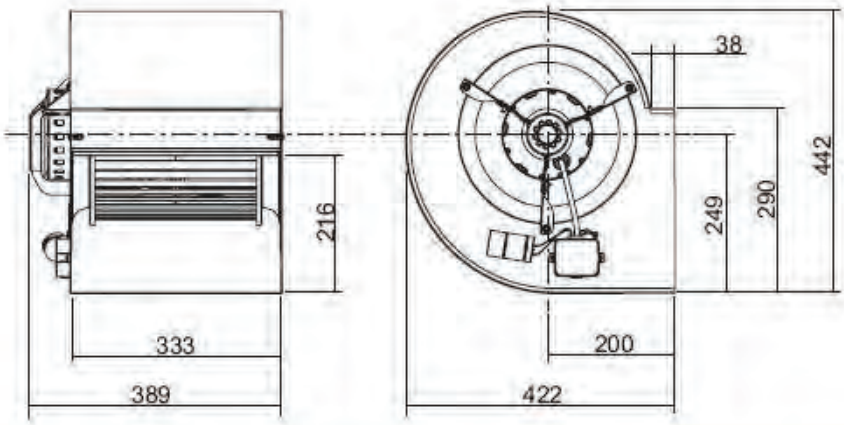

DA 10/10 CM 550W 4P

Tensión **Voltage**	Monofásica 230V 50Hz Single-phase 230V 50Hz	**Tipo motor** **Motor type**	Abierto 1V Open 1S
Potencia motor **Motor power**	550 W	**Aisl.Motor** **Motor Ins.**	IP20 cl.B
Intensidad absorbida máxima **Maximum absorbed current**	6,80 A	**Velocidad** **Speed**	4 polos
Temperatura del aire **Air temperature**	-20°C<T<+40°C	**Peso** **Weight**	20,7 kg

Correcciones / Corrections

Hz	63	125	250	500	1000	2000	4000	8000
dB	29	17,5	11,5	9,5	4,5	5,5	8,5	16,5

Para obtener el espectro de potencia (LwA) en dB(A) restar estas correcciones del valor encontrado en las curvas

To obtain the sound power spectrum (LwA) in dB(A), substract the correction values from the value on the curves

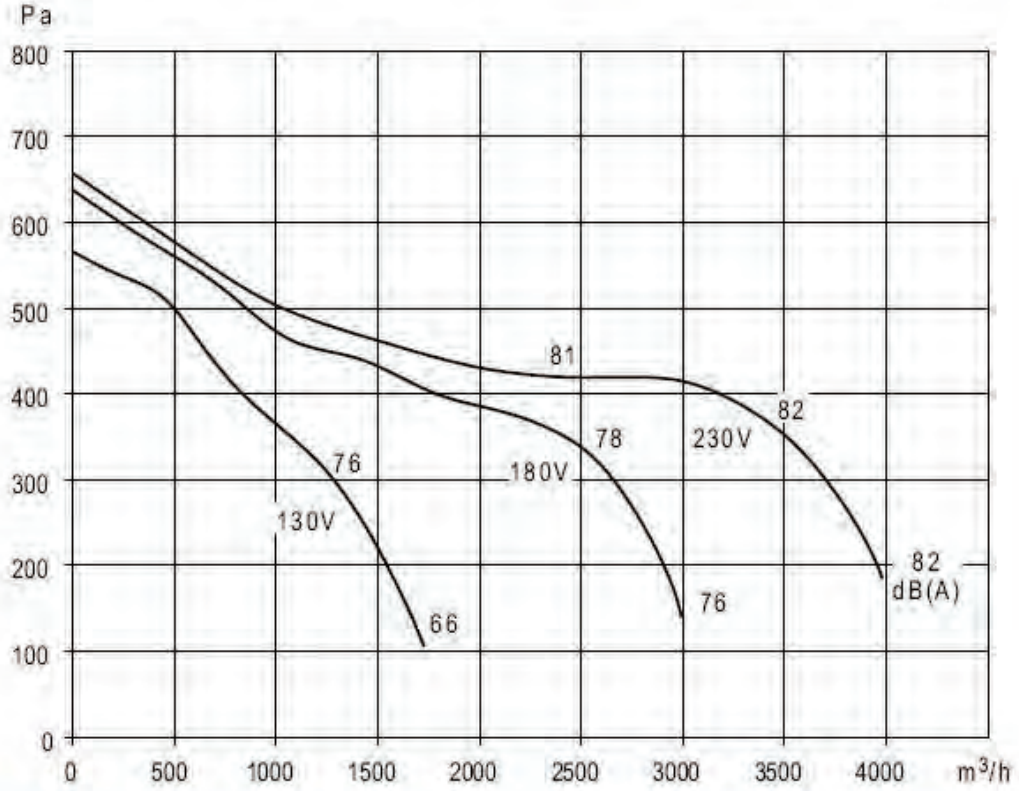

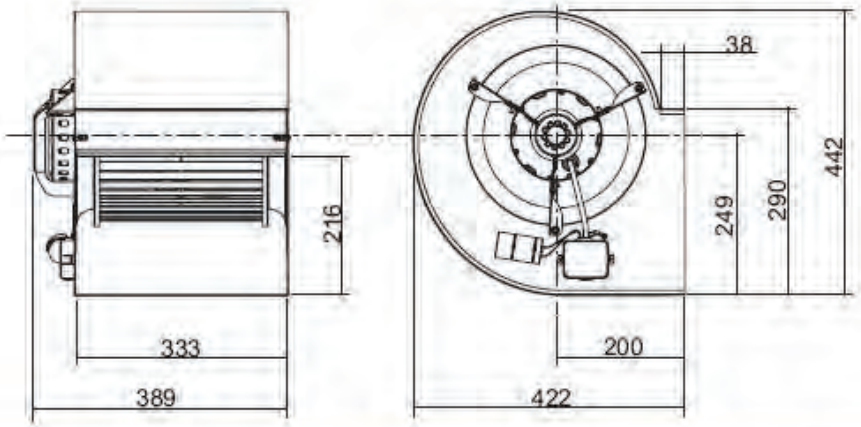

DA 10/10 CM/AL 550W 4P

Tensión **Voltage**	Monofásica 230V 50Hz Single-phase 230V 50Hz	**Tipo motor** **Motor type**	Cerrado 1V Closed 1S
Potencia motor **Motor power**	550 W	**Aisl.Motor** **Motor Ins.**	IP44 cl.F
Intensidad absorbida máxima **Maximum absorbed current**	4,80 A	**Velocidad** **Speed**	4 polos
Temperatura del aire **Air temperature**	-20°C<T<+40°C	**Peso** **Weight**	20,7 kg

Correcciones / Corrections

Hz	63	125	250	500	1000	2000	4000	8000
dB	29	17,5	11,5	9,5	4,5	5,5	8,5	16,5

Para obtener el espectro de potencia (LwA) en dB(A) restar estas correcciones del valor encontrado en las curvas

To obtain the sound power spectrum (LwA) in dB(A), substract the correction values from the value on the curves

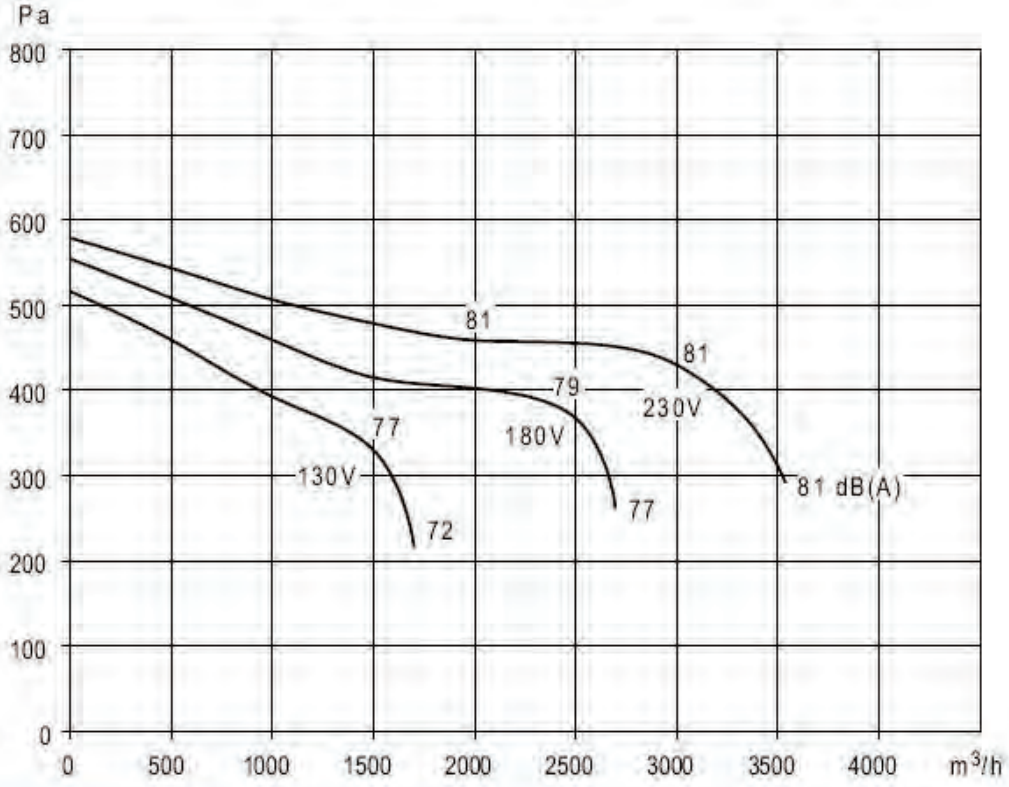

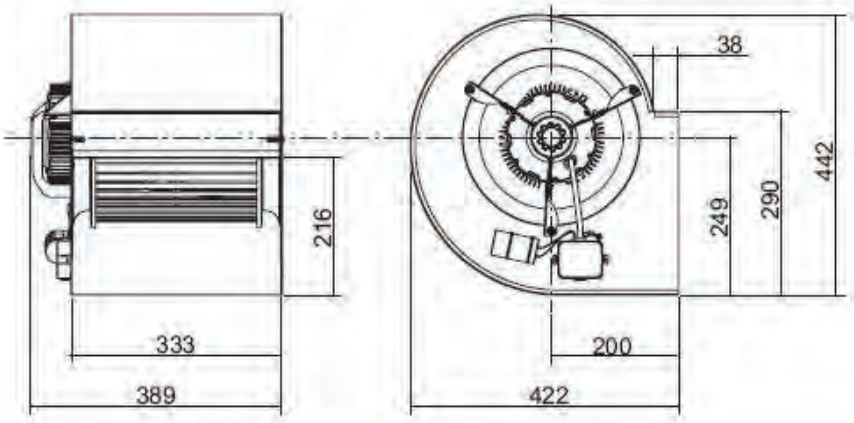

DA 10/10 CM 550W 4P 3V

Tensión **Voltage**	Monofásica 230V 50Hz Single-phase 230V 50Hz	**Tipo motor** **Motor type**	Abierto 3V Open 3S
Potencia motor **Motor power**	550 W	**Aisl.Motor** **Motor Ins.**	IP20 cl.B
Intensidad absorbida máxima **Maximum absorbed current**	5,20 A	**Velocidad** **Speed**	4 polos
Temperatura del aire **Air temperature**	-20°C<T<+40°C	**Peso** **Weight**	20,7 kg

Correcciones / Corrections

Hz	63	125	250	500	1000	2000	4000	8000
dB	29	17,5	11,5	9,5	4,5	5,5	8,5	16,5

Para obtener el espectro de potencia (LwA) en dB(A) restar estas correcciones del valor encontrado en las curvas

To obtain the sound power spectrum (LwA) in dB(A), substract the correction values from the value on the curves

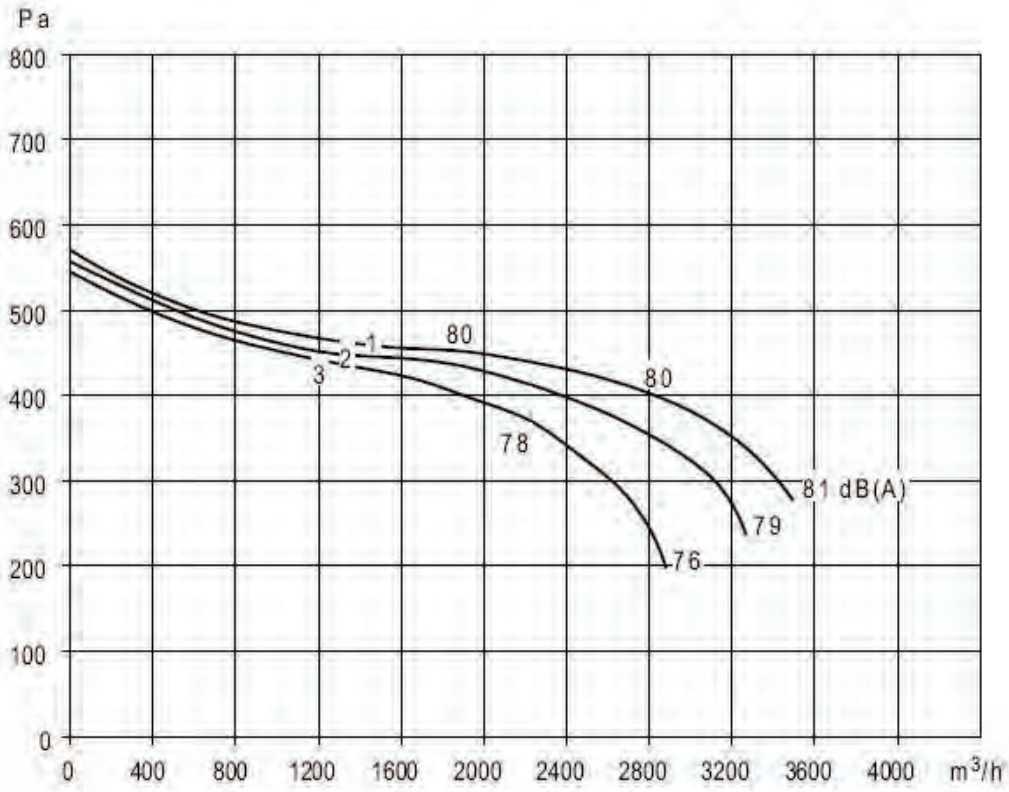

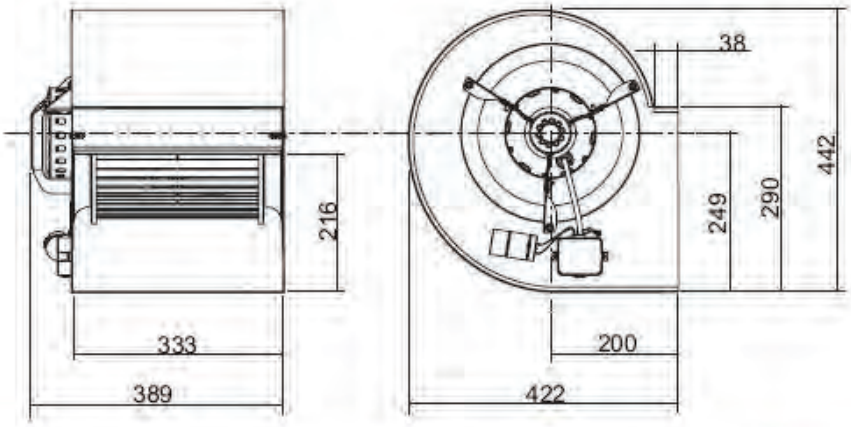

DA 10/10 CM 550W 6P

Tensión **Voltage**	Monofásica 230V 50Hz Single-phase 230V 50Hz	**Tipo motor** **Motor type**	Abierto 1V Open 1S
Potencia motor **Motor power**	550 W	**Aisl.Motor** **Motor Ins.**	IP20 cl.B
Intensidad absorbida máxima **Maximum absorbed current**	5,90 A	**Velocidad** **Speed**	6 polos
Temperatura del aire **Air temperature**	-20°C<T<+40°C	**Peso** **Weight**	20,7 kg

Correcciones / Corrections

Hz	63	125	250	500	1000	2000	4000	8000
dB	32,5	22	14,5	8,5	4	5,5	9	16

Para obtener el espectro de potencia (LwA) en dB(A) restar estas correcciones del valor encontrado en las curvas.
To obtain the sound power spectrum (LwA) in dB(A), substract the correction values from the value on the curves.

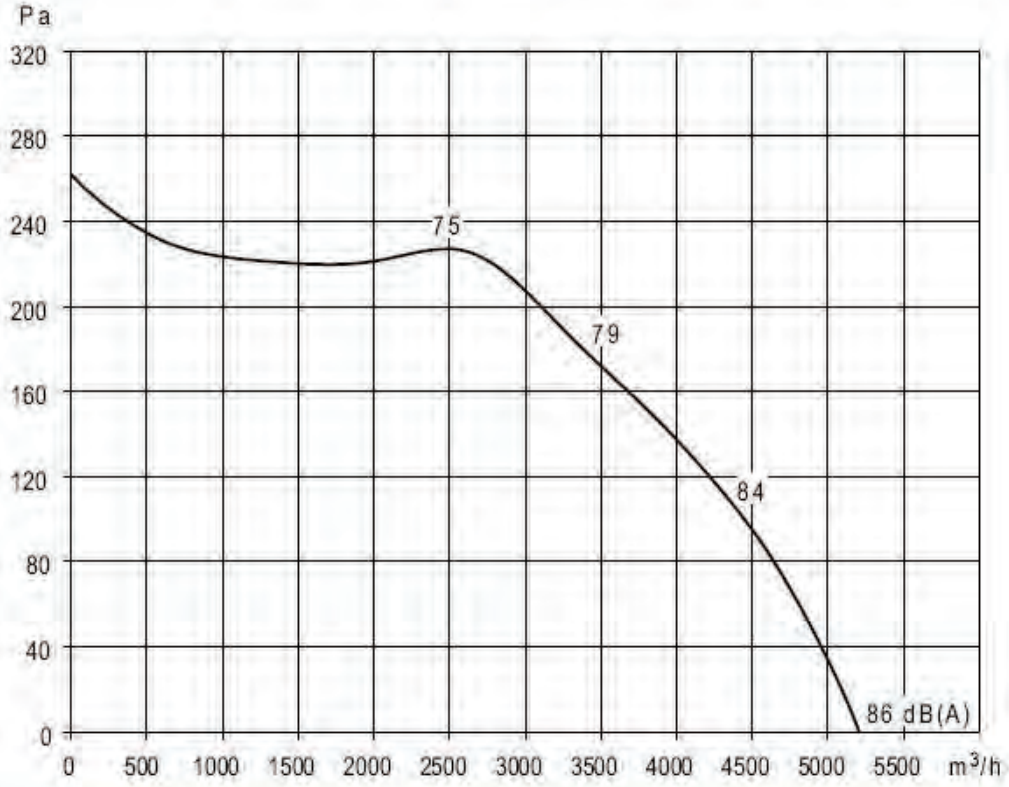

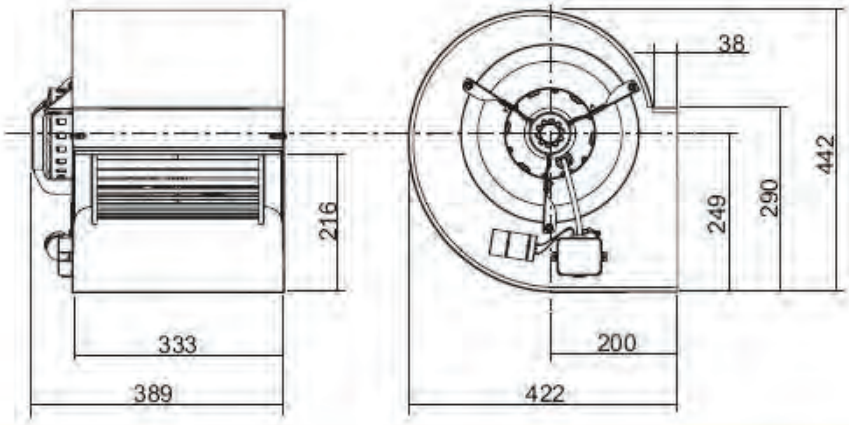

DA 10/10 CM/AL 550W 6P

Tensión **Voltage**	Monofásica 230V 50Hz Single-phase 230V 50Hz	**Tipo motor** **Motor type**	Cerrado 1V Closed 1S
Potencia motor **Motor power**	550 W	**Aisl.Motor** **Motor Ins.**	IP44 cl.F
Intensidad absorbida máxima **Maximum absorbed current**	5,40 A	**Velocidad** **Speed**	6 polos
Temperatura del aire **Air temperature**	-20°C<T<+50°C	**Peso** **Weight**	20,7 kg

Correcciones / Corrections

Hz	63	125	250	500	1000	2000	4000	8000
dB	32,5	22	14,5	8,5	4	5,5	9	16

Para obtener el espectro de potencia (LwA) en dB(A) restar estas correcciones del valor encontrado en las curvas

To obtain the sound power spectrum (LwA) in dB(A), substract the correction values from the value on the curves

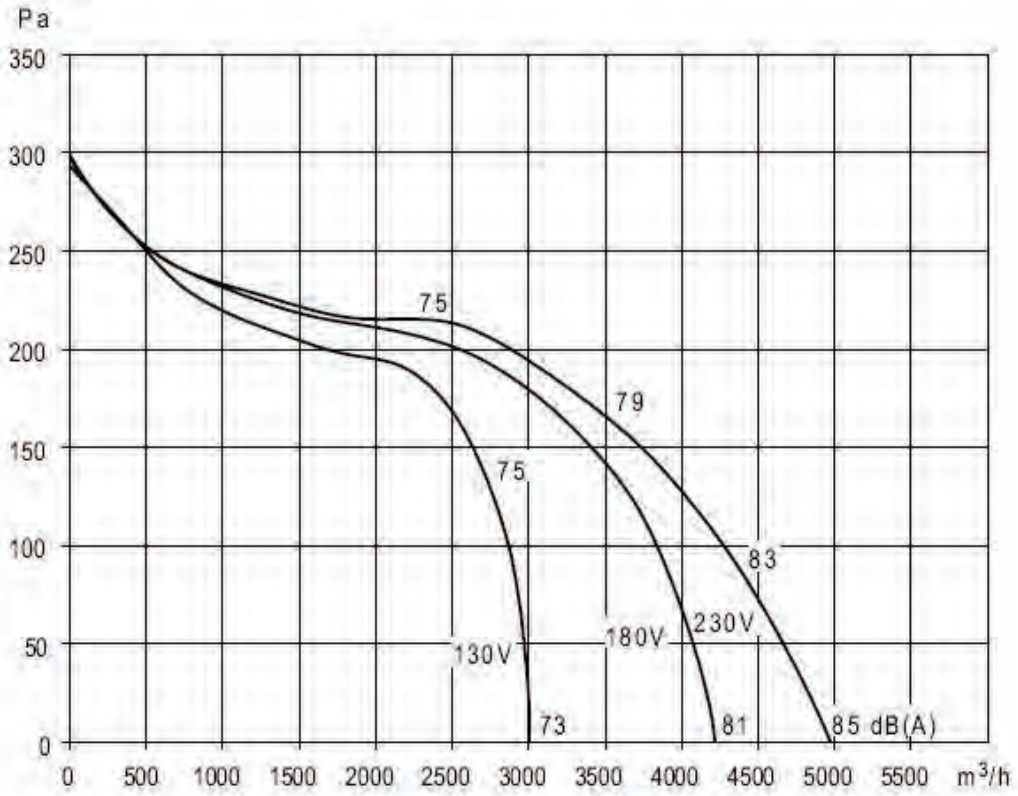

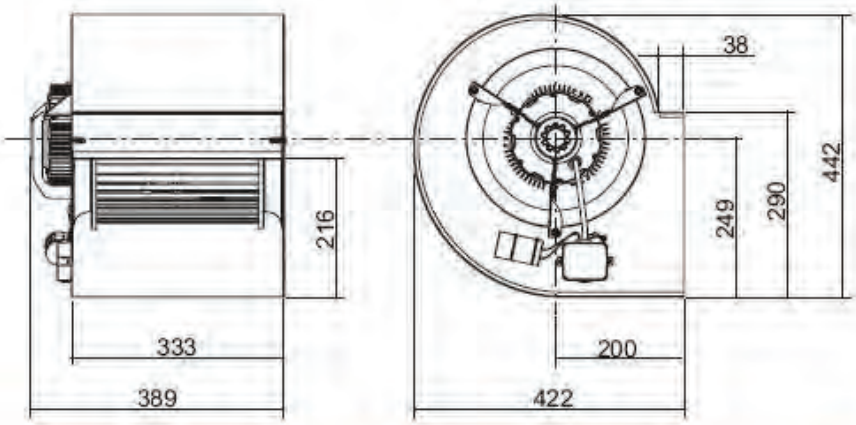

DA 10/10 CM 550W 6P 3V

Tensión Voltage	Monofásica 230V 50Hz Single-phase 230V 50Hz	Tipo motor Motor type	Abierto 3V Open 3S
Potencia motor Motor power	550 W	Aisl.Motor Motor Ins.	IP20 cl.B
Intensidad absorbida máxima Maximum absorbed current	4,80 A	Velocidad Speed	6 polos
Temperatura del aire Air temperature	-20°C<T<+40°C	Peso Weight	20,7 kg

Correcciones / Corrections

Hz	63	125	250	500	1000	2000	4000	8000
dB	32,5	22	14,5	8,5	4	5,5	9	16

Para obtener el espectro de potencia (LwA) en dB(A) restar estas correcciones del valor encontrado en las curvas

To obtain the sound power spectrum (LwA) in dB(A), substract the correction values from the value on the curves

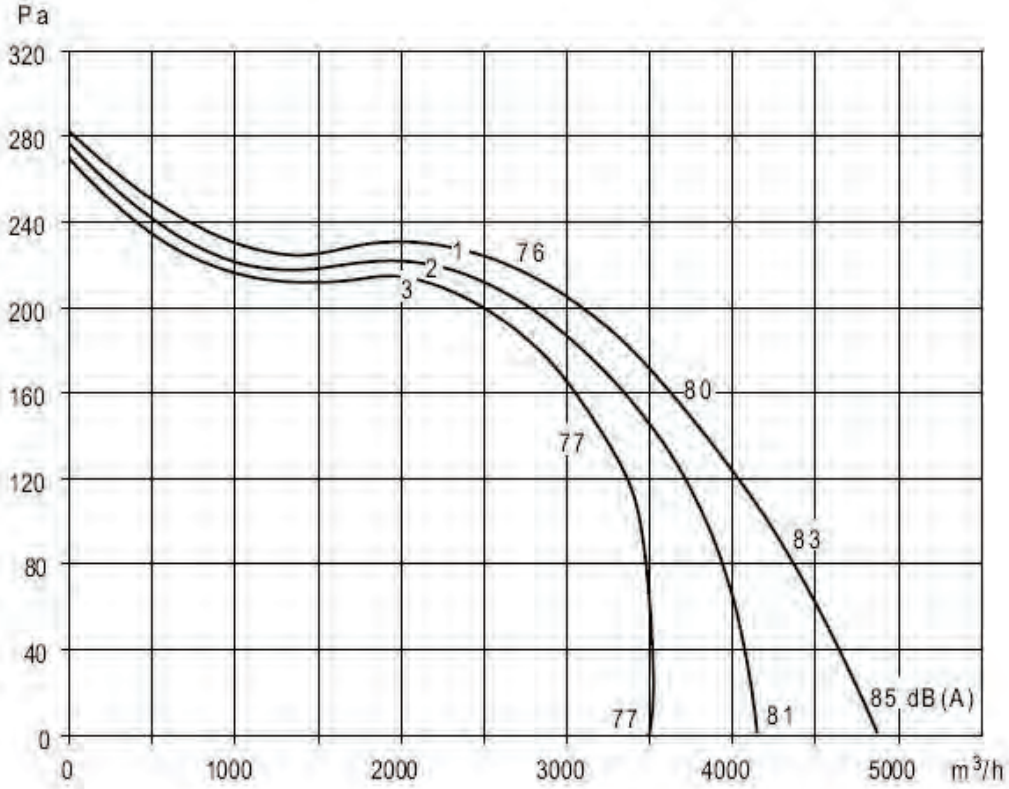

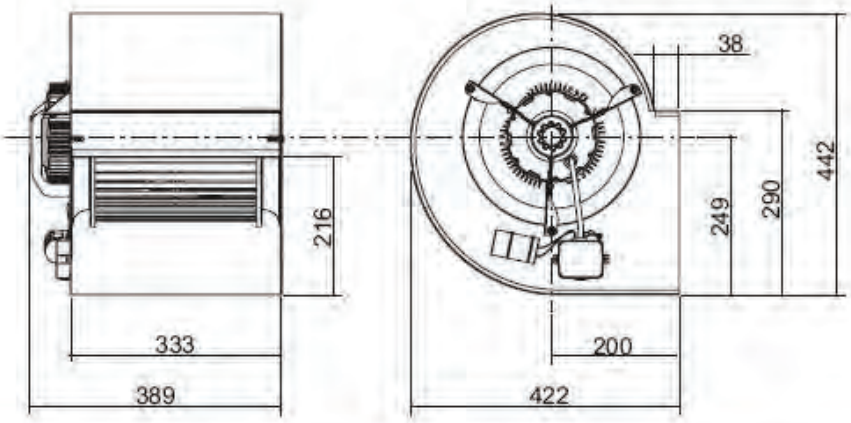

DA 10/10 CM 736W 6PT

Tensión **Voltage**	Trifásica 230/400V 50Hz Three-phase 230/400V 50Hz	**Tipo motor** **Motor type**	Abierto 1V Open 1S
Potencia motor **Motor power**	736 W	**Aisl.Motor** **Motor Ins.**	IP20 cl.B
Intensidad absorbida máxima **Maximum absorbed current**	2,40 A (400V)	**Velocidad** **Speed**	6 polos
Temperatura del aire **Air temperature**	-20°C<T<+40°C	**Peso** **Weight**	20,7 kg

Correcciones / Corrections

Hz	63	125	250	500	1000	2000	4000	8000
dB	32,5	22	14,5	8,5	4	5,5	9	16

Para obtener el espectro de potencia (LwA) en dB(A) restar estas correcciones del valor encontrado en las curvas

To obtain the sound power spectrum (LwA) in dB(A), substract the correction values from the value on the curves

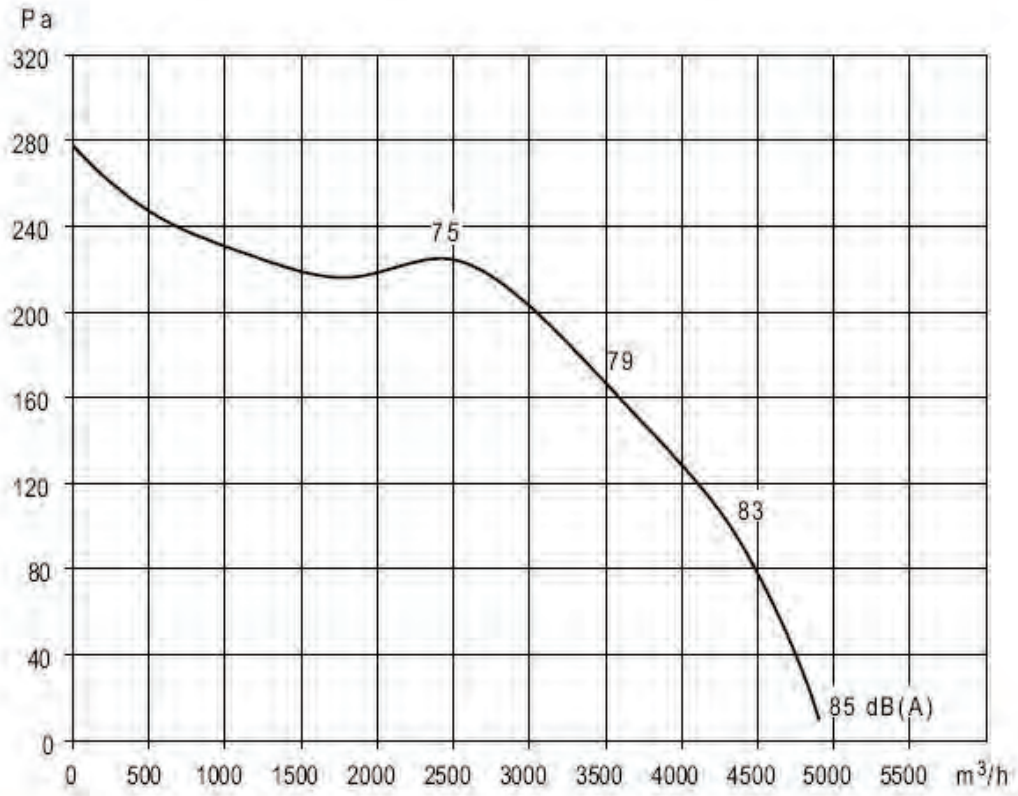

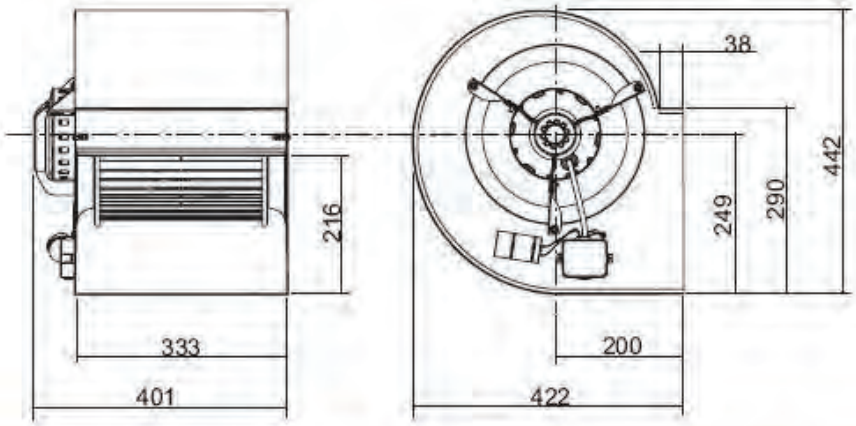

DA 10/10 CM/AL 736W 6P

Tensión **Voltage**	Monofásica 230V 50Hz Single-phase 230V 50Hz	**Tipo motor** **Motor type**	Cerrado 1V Closed 1S
Potencia motor **Motor power**	726 W	**Aisl.Motor** **Motor Ins.**	IP44 cl.F
Intensidad absorbida máxima **Maximum absorbed current**	5,20 A	**Velocidad** **Speed**	6 polos
Temperatura del aire **Air temperature**	-20°C<T<+50°C	**Peso** **Weight**	20,7 kg

Correcciones / Corrections

Hz	63	125	250	500	1000	2000	4000	8000
dB	32,5	22	14,5	8,5	4	5,5	9	16

Para obtener el espectro de potencia (LwA) en dB(A) restar estas correcciones del valor encontrado en las curvas

To obtain the sound power spectrum (LwA) in dB(A), substract the correction values from the value on the curves

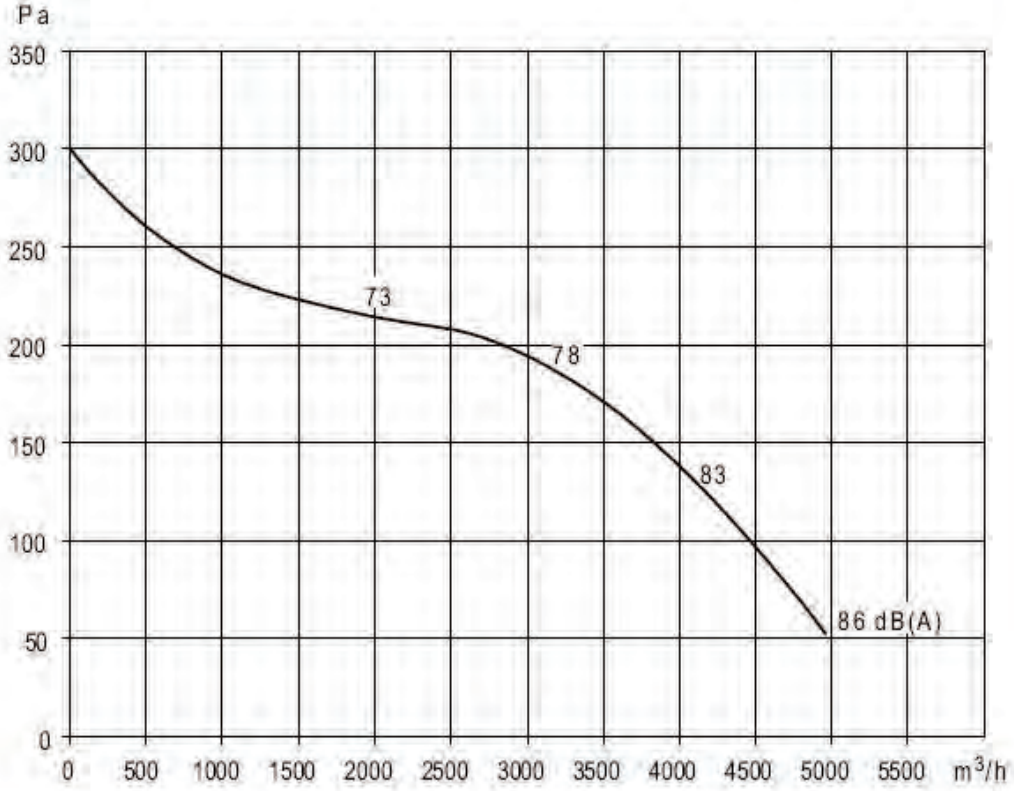

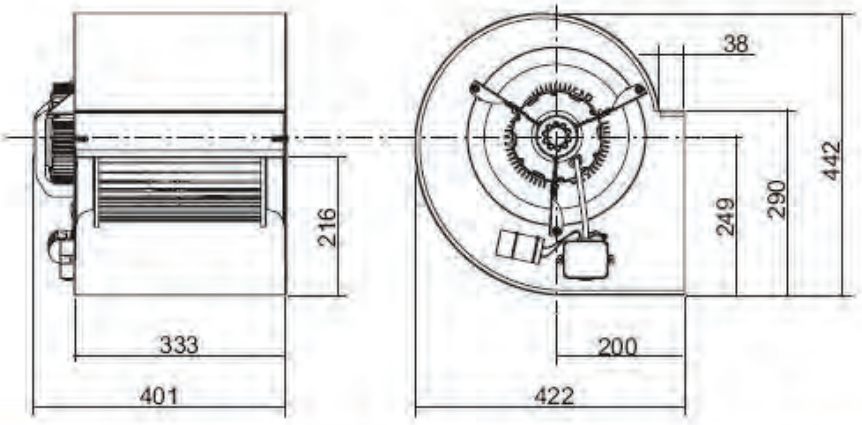

DA 12/9 CM 550W 6P

Tensión **Voltage**	Monofásica 230V 50Hz Single-phase 230V 50Hz	**Tipo motor** **Motor type**	Abierto 1V Open 1S
Potencia motor **Motor power**	550 W	**Aisl.Motor** **Motor Ins.**	IP20 cl.B
Intensidad absorbida máxima **Maximum absorbed current**	6,90 A	**Velocidad** **Speed**	6 polos
Temperatura del aire **Air temperature**	-20°C<T<+40°C	**Peso** **Weight**	26,5 kg

Correcciones / Corrections

Hz	63	125	250	500	1000	2000	4000	8000
dB	31	17	13,5	9	6	4,5	8	15

Para obtener el espectro de potencia (LwA) en dB(A) restar estas correcciones del valor encontrado en las curvas

To obtain the sound power spectrum (LwA) in dB(A), substract the correction values from the value on the curves

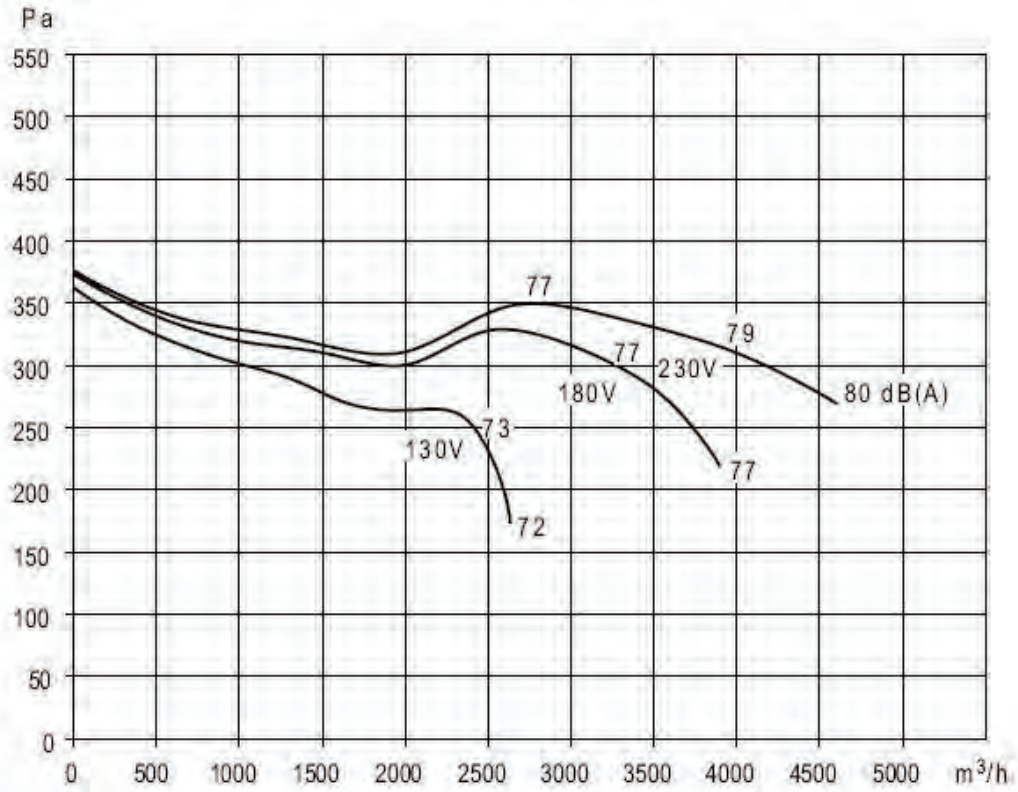

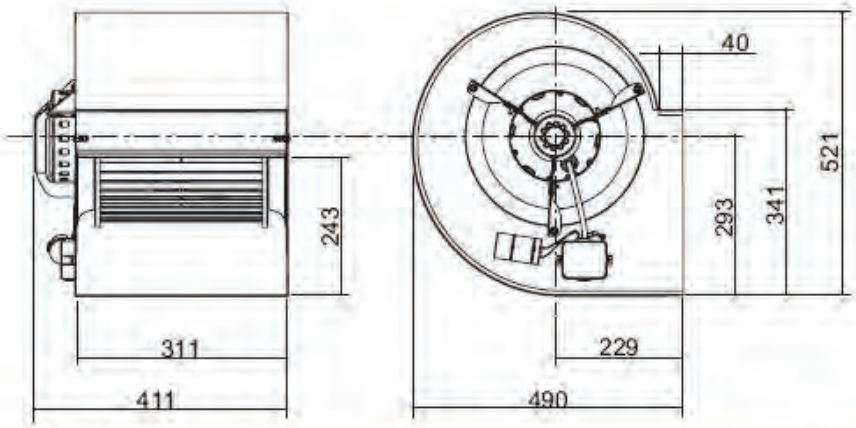

DA 12/9 CM/AL 550W 6P

Tensión **Voltage**	Monofásica 230V 50Hz Single-phase 230V 50Hz	**Tipo motor** **Motor type**	Cerrado 1V Closed 1S
Potencia motor **Motor power**	550 W	**Aisl.Motor** **Motor Ins.**	IP44 cl.F
Intensidad absorbida máxima **Maximum absorbed current**	5,80 A	**Velocidad** **Speed**	6 polos
Temperatura del aire **Air temperature**	-20°C<T<+50°C	**Peso** **Weight**	26,5 kg

Correcciones / Corrections

Hz	63	125	250	500	1000	2000	4000	8000
dB	31	17	13,5	9	6	4,5	8	15

Para obtener el espectro de potencia (LwA) en dB(A) restar estas correcciones del valor encontrado en las curvas

To obtain the sound power spectrum (LwA) in dB(A), substract the correction values from the value on the curves

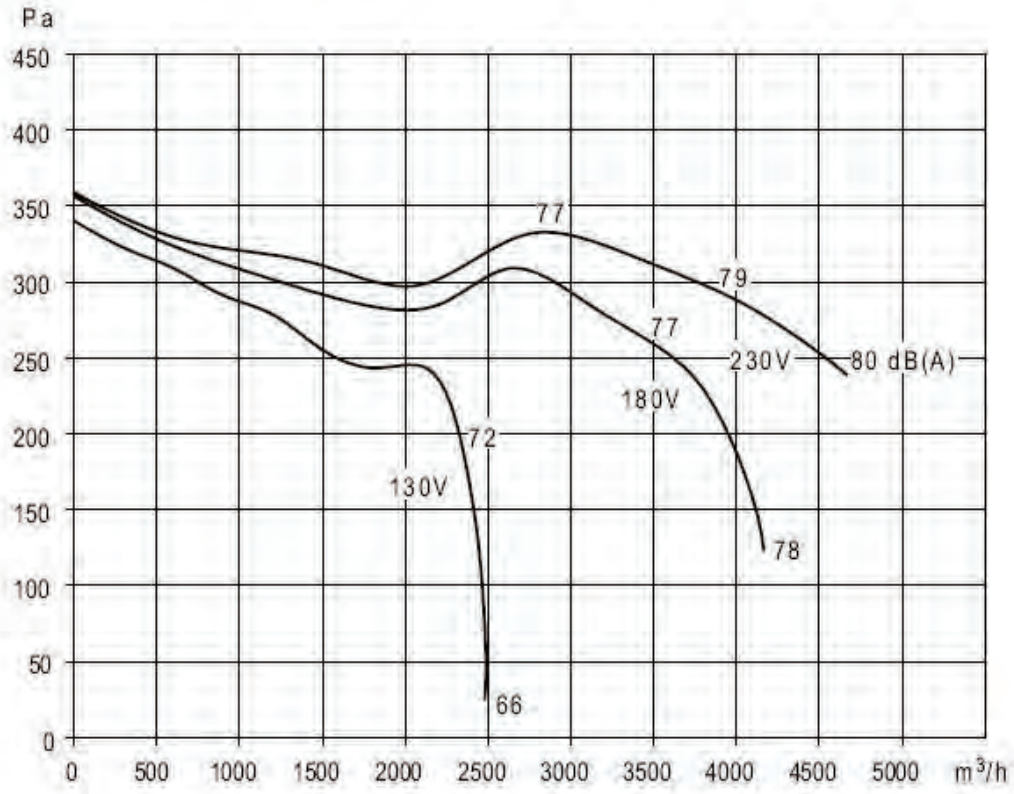

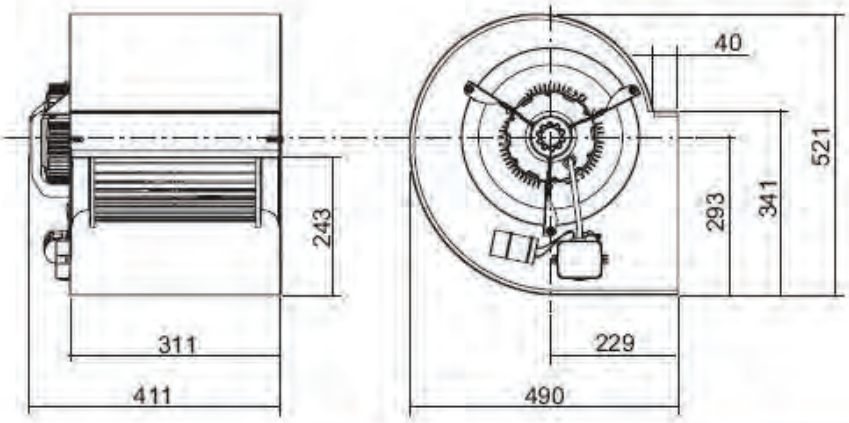

DA 12/9 CM 550W 6P 3V

Tensión **Voltage**	Monofásica 230V 50Hz Single-phase 230V 50Hz	**Tipo motor** **Motor type**	Abierto 3V Open 3S
Potencia motor **Motor power**	550 W	**Aisl.Motor** **Motor Ins.**	IP20 cl.B
Intensidad absorbida máxima **Maximum absorbed current**	5,40 A	**Velocidad** **Speed**	6 polos
Temperatura del aire **Air temperature**	-20°C<T<+40°C	**Peso** **Weight**	26,5 kg

Correcciones / Corrections

Hz	63	125	250	500	1000	2000	4000	8000
dB	31	17	13,5	9	6	4,5	8	15

Para obtener el espectro de potencia (LwA) en dB(A) restar estas correcciones del valor encontrado en las curvas

To obtain the sound power spectrum (LwA) in dB(A), substract the correction values from the value on the curves

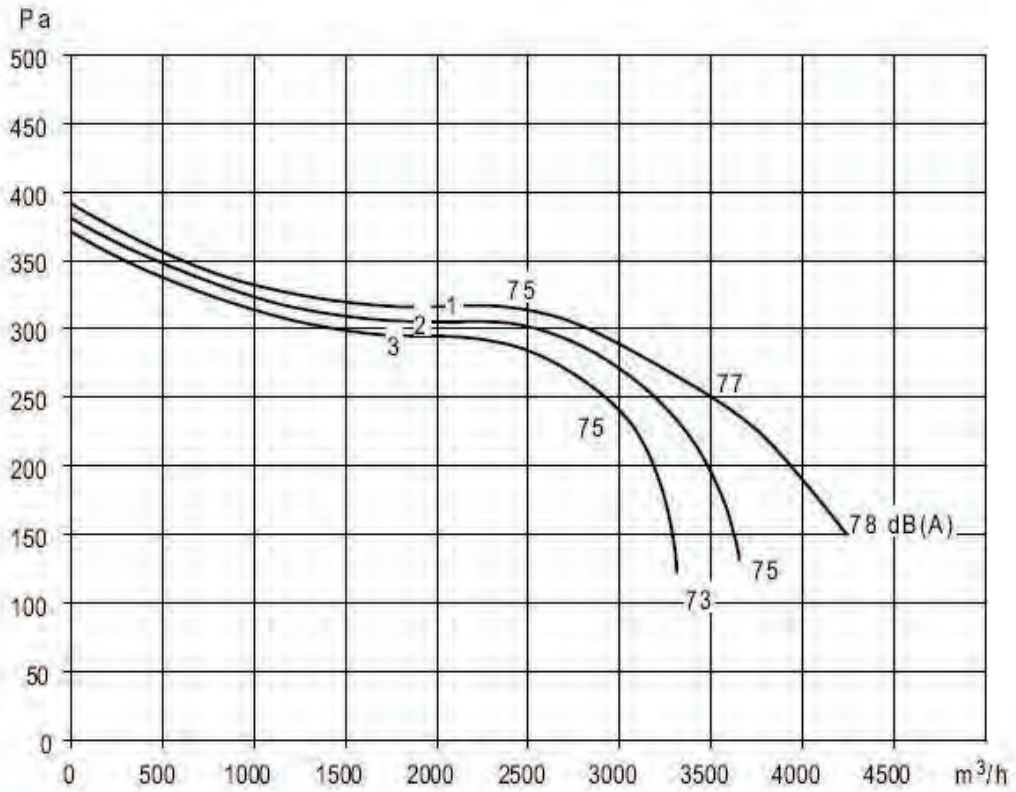

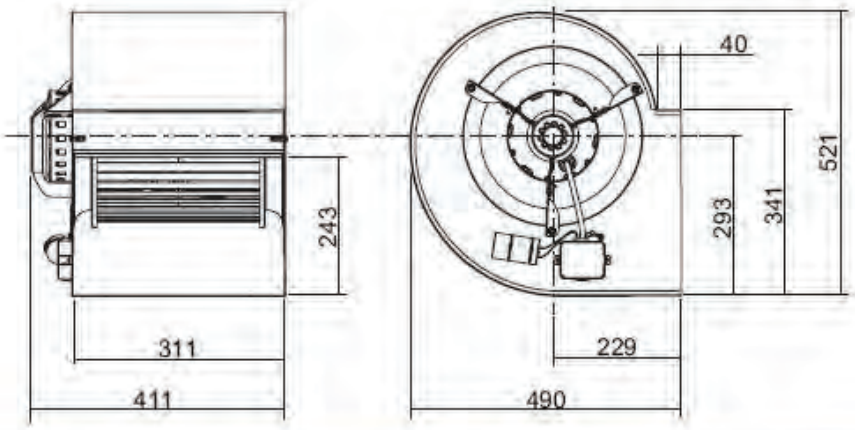

DA 12/9 CM 736W 6P

Tensión **Voltage**	Monofásica 230V 50Hz Single-phase 230V 50Hz	**Tipo motor** **Motor type**	Abierto 1V Open 1S
Potencia motor **Motor power**	736 W	**Aisl.Motor** **Motor Ins.**	IP20 cl.B
Intensidad absorbida máxima **Maximum absorbed current**	9,10 A	**Velocidad** **Speed**	6 polos
Temperatura del aire **Air temperature**	-20°C<T<+40°C	**Peso** **Weight**	26,5 kg

Correcciones / Corrections

Hz	63	125	250	500	1000	2000	4000	8000
dB	31	17	13,5	9	6	4,5	8	15

Para obtener el espectro de potencia (LwA) en dB(A) restar estas correcciones del valor encontrado en las curvas

To obtain the sound power spectrum (LwA) in dB(A), substract the correction values from the value on the curves

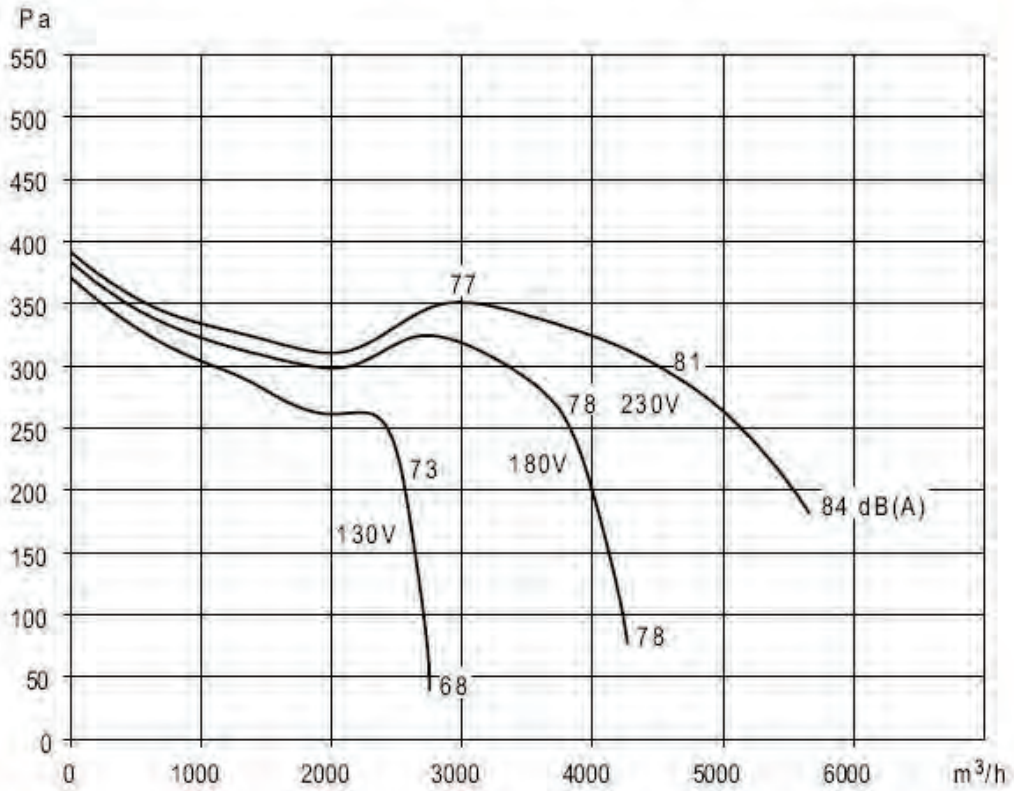

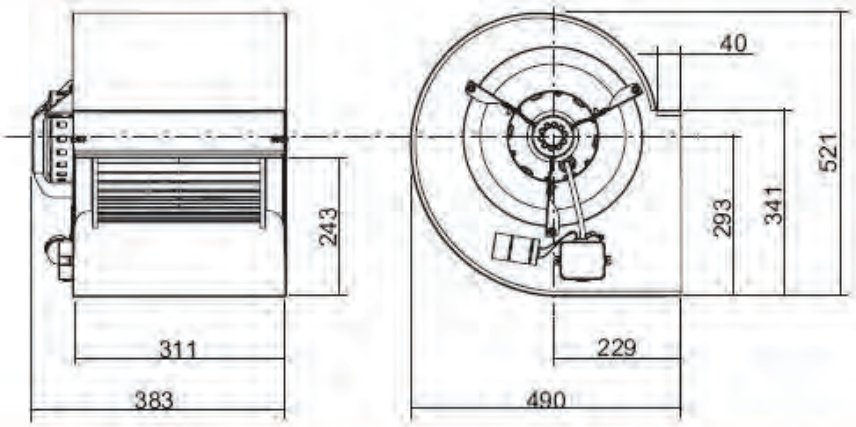

DA 12/9 CM/AL 736W 6P

Tensión **Voltage**	Monofásica 230V 50Hz Single-phase 230V 50Hz	**Tipo motor** **Motor type**	Cerrado 1V Closed 1S
Potencia motor **Motor power**	736 W	**Aisl.Motor** **Motor Ins.**	IP44 cl.F
Intensidad absorbida máxima **Maximum absorbed current**	7,20 A	**Velocidad** **Speed**	6 polos
Temperatura del aire **Air temperature**	20°C<T<+50°C	**Peso** **Weight**	26,5 kg

Correcciones / Corrections

Hz	63	125	250	500	1000	2000	4000	8000
dB	31	17	13,5	9	6	4,5	8	15

Para obtener el espectro de potencia (LwA) en dB(A) restar estas correcciones del valor encontrado en las curvas

To obtain the sound power spectrum (LwA) in dB(A), substract the correction values from the value on the curves

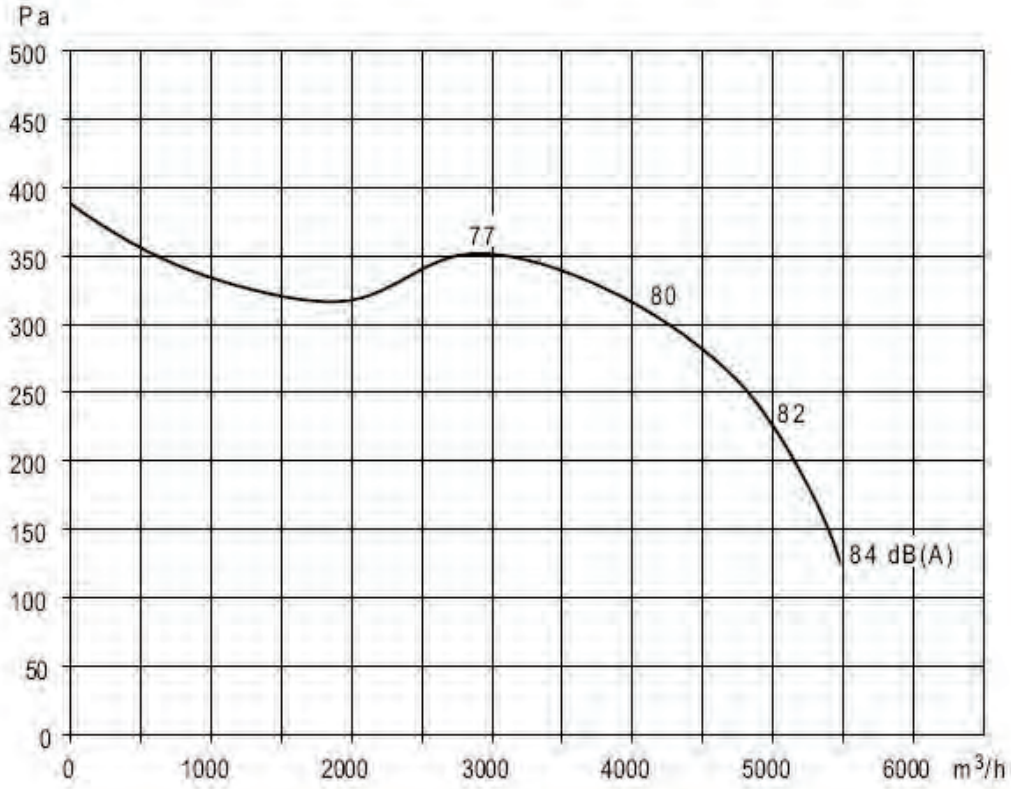

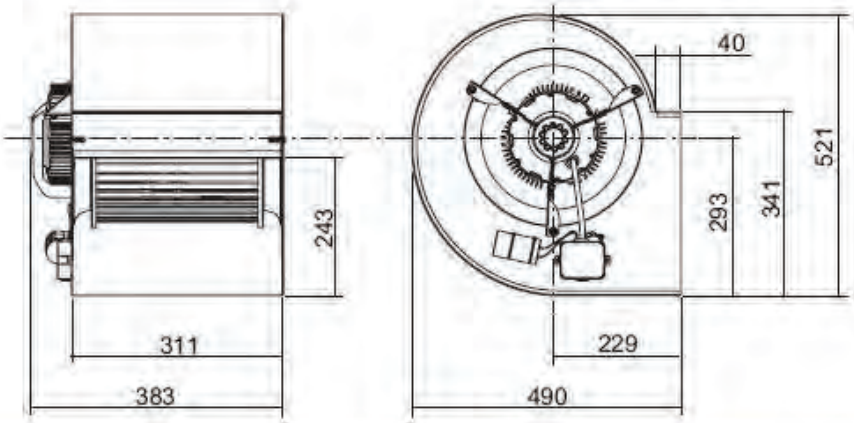

DA 12/9 CM 736W 6PT

Tensión **Voltage**	Trifásica 230/400V 50Hz Three-phase 230/400V 50Hz	**Tipo motor** **Motor type**	Abierto 1V Open 1S
Potencia motor **Motor power**	736 W	**Aisl.Motor** **Motor Ins.**	IP20 cl.B
Intensidad absorbida máxima **Maximum absorbed current**	2,90 A (400V)	**Velocidad** **Speed**	6 polos
Temperatura del aire **Air temperature**	-20°C<T<+40°C	**Peso** **Weight**	26,5 kg

Correcciones / Corrections

Hz	63	125	250	500	1000	2000	4000	8000
dB	31	17	13,5	9	6	4,5	8	15

Para obtener el espectro de potencia (LwA) en dB(A) restar estas correcciones del valor encontrado en las curvas

To obtain the sound power spectrum (LwA) in dB(A), substract the correction values from the value on the curves

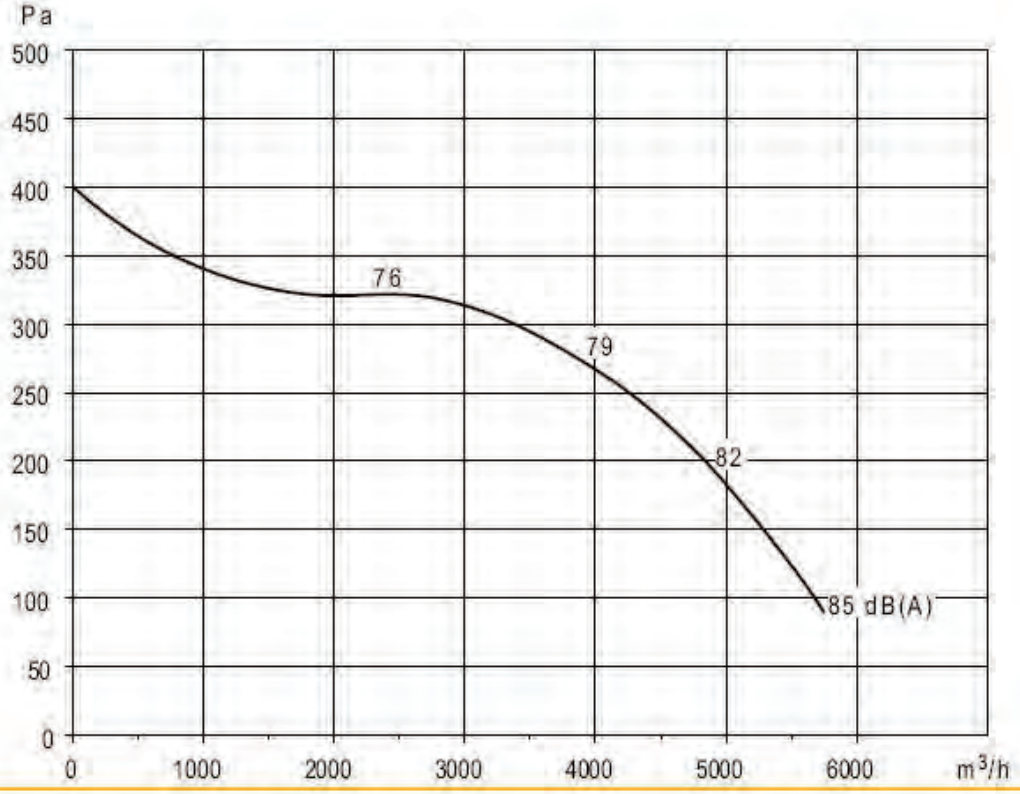

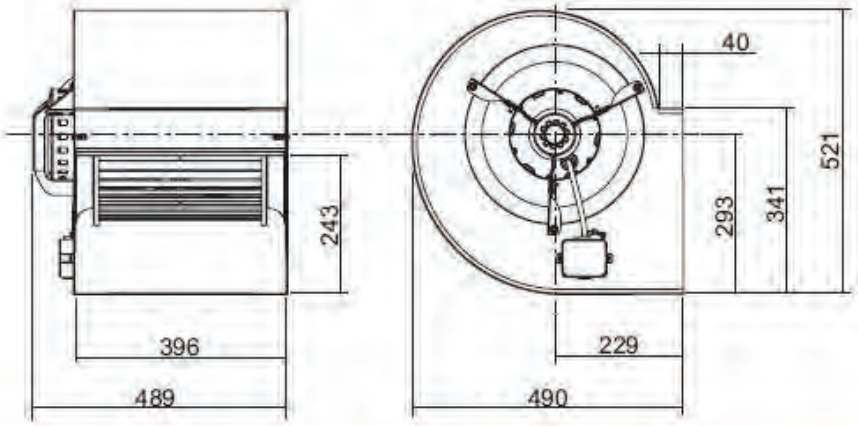

DA 12/9 CM 1100W 6PT

Tensión Voltage	Trifásica 230/400V 50Hz Three-phase 230/400V 50Hz	Tipo motor Motor type	Abierto 1V Open 1S
Potencia motor Motor power	1100 W	Aisl.Motor Motor Ins.	IP20 cl.B
Intensidad absorbida máxima Maximum absorbed current	3,70 A (400V)	Velocidad Speed	6 polos
Temperatura del aire Air temperature	-20°C<T<+40°C	Peso Weight	26,5 kg

Correcciones / Corrections

Hz	63	125	250	500	1000	2000	4000	8000
dB	31	17	13,5	9	6	4,5	8	15

Para obtener el espectro de potencia (LwA) en dB(A) restar estas correcciones del valor encontrado en las curvas

To obtain the sound power spectrum (LwA) in dB(A), substract the correction values from the value on the curves

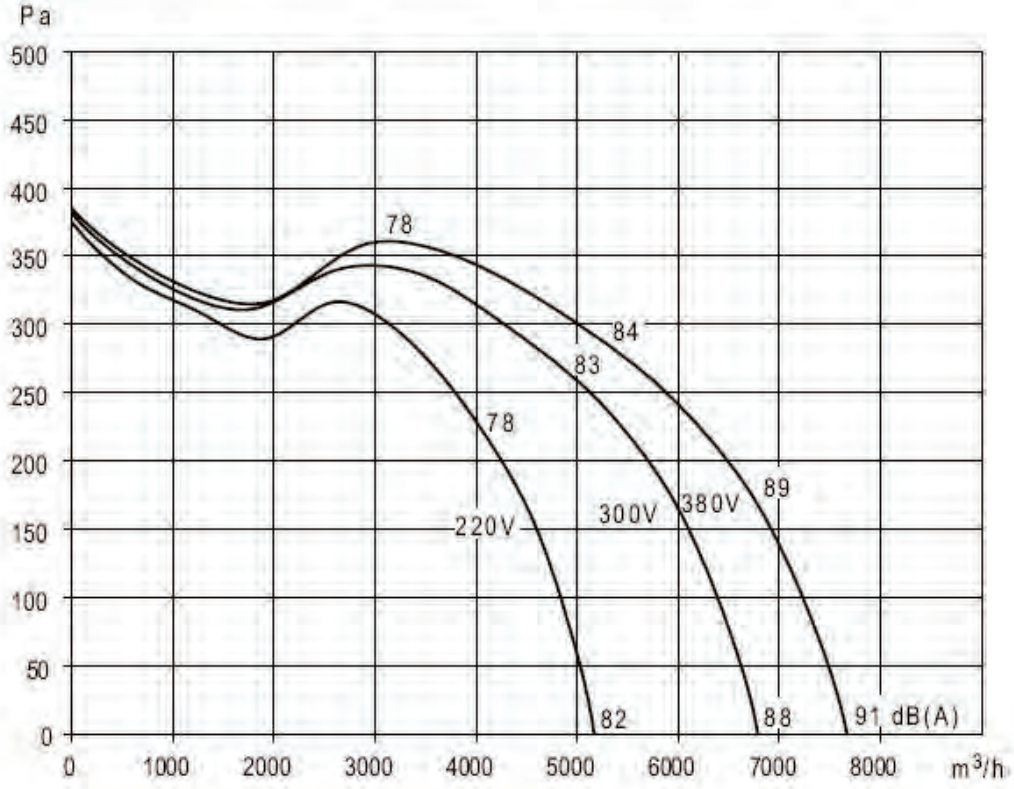

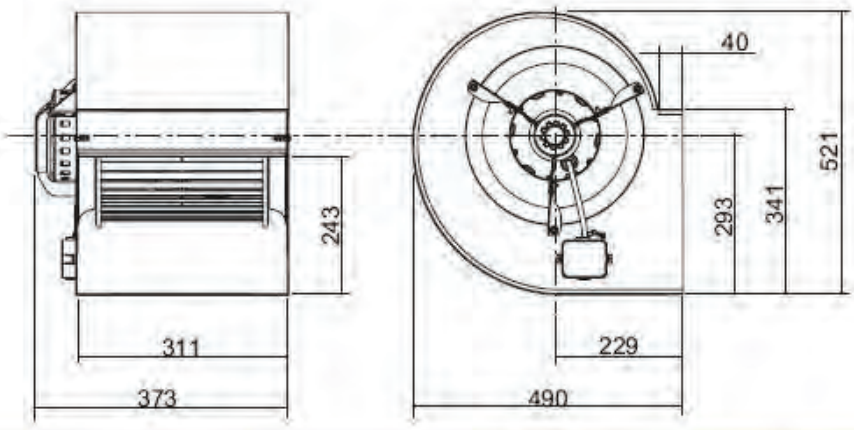

DA 12/9 CM/AL 1100W 6PT

Tensión **Voltage**	Trifásica 230/400V 50Hz Three-phase 230/400V 50Hz	**Tipo motor** **Motor type**	Cerrado 1V Closed 1S
Potencia motor **Motor power**	1100 W	**Aisl.Motor** **Motor Ins.**	IP44 cl.F
Intensidad absorbida máxima **Maximum absorbed current**	4,10 A (400V)	**Velocidad** **Speed**	6 polos
Temperatura del aire **Air temperature**	-20°C<T<+50°C	**Peso** **Weight**	26,5 kg

Correcciones / Corrections

Hz	63	125	250	500	1000	2000	4000	8000
dB	31	17	13,5	9	6	4,5	8	15

Para obtener el espectro de potencia (LwA) en dB(A) restar estas correcciones del valor encontrado en las curvas

To obtain the sound power spectrum (LwA) in dB(A), substract the correction values from the value on the curves

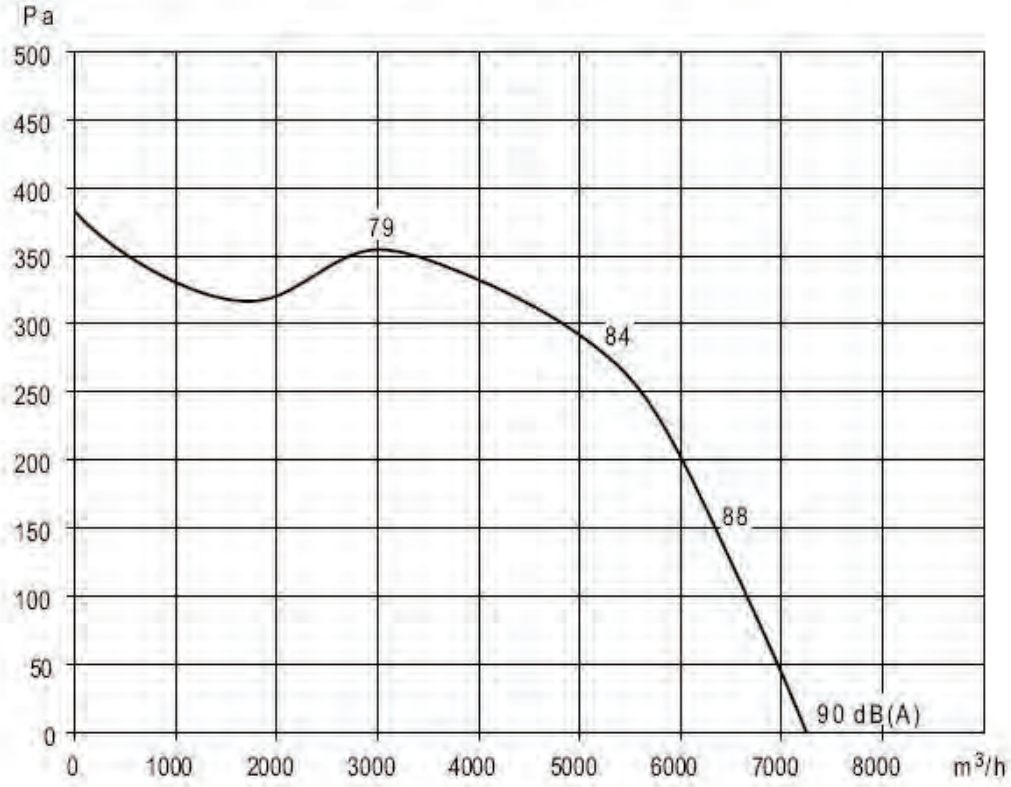

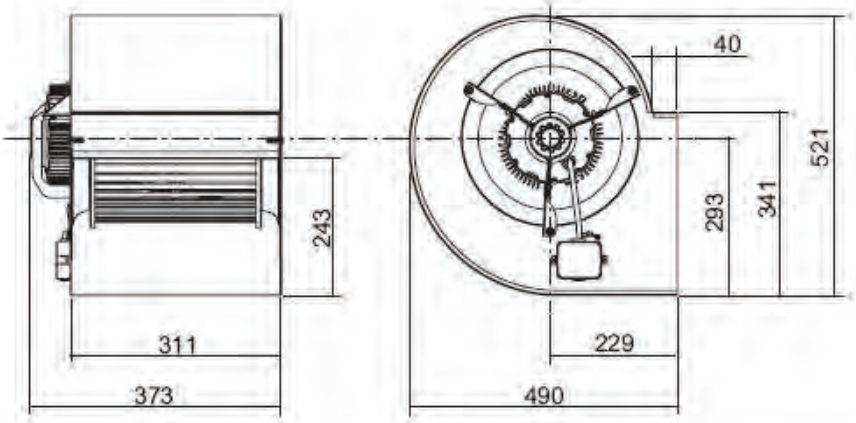

DA 12/12 CM 550W 6P

Tensión Voltage	Monofásica 230V 50Hz Single-phase 230V 50Hz	Tipo motor Motor type	Abierto 1V Open 1S
Potencia motor Motor power	550 W	Aisl.Motor Motor Ins.	IP20 cl.B
Intensidad absorbida máxima Maximum absorbed current	6,60 A	Velocidad Speed	6 polos
Temperatura del aire Air temperature	-20°C<T<+40°C	Peso Weight	28,6 kg

Correcciones / Corrections

Hz	63	125	250	500	1000	2000	4000	8000
dB	31	19	14	6,5	6,5	5,5	8,5	15,5

Para obtener el espectro de potencia (LwA) en dB(A) restar estas correcciones del valor encontrado en las curvas
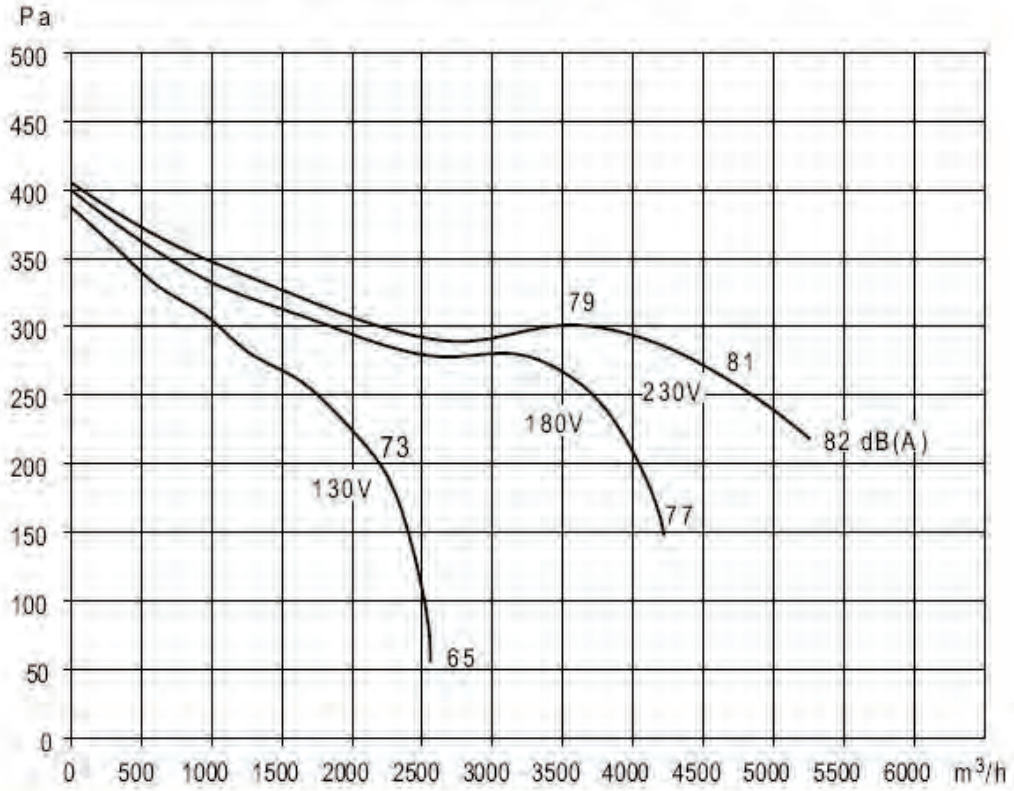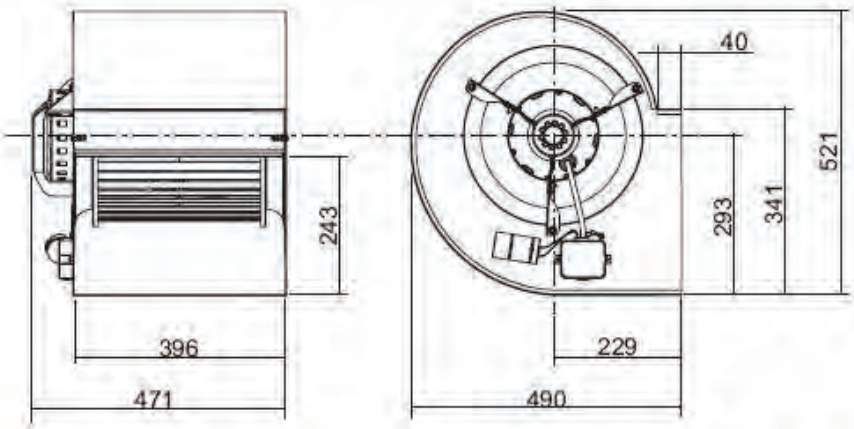
To obtain the sound power spectrum (LwA) in dB(A), substract the correction values from the value on the curves