serie
series
série
serie

NB - MAP

IMPIEGO

- I ventilatori serie NB sono particolarmente indicati per raffreddare motori in c.c., lampade estrusori, ecc., per aspirare fumi, esalazioni, ecc., ed in tutte quelle applicazioni dove sia necessario muovere volumi d'aria a mezzo di canali. Questi apparecchi vengono forniti completi di motori a 2 o a 4 poli autoventilati della serie unificata MEC. Le chiocciole sono costruite in lamiera d'acciaio stampata e puntata elettricamente. Questi ventilatori, con un'applicazione speciale del motore, possono convogliare fluidi puliti o leggermente polverosi con una temperatura max di 250°C (mod. NB-AT).
- I ventilatori serie MAP sono particolarmente indicati nel campo delle macchine per materie plastiche e macchine sabbiatrici, e vengono forniti completi di motori a 2 poli. Le chiocciole sono costruite in lamiera d'acciaio saldata o graffata.

Le giranti, a pale in avanti ed in lamiera cadmiata, vengono accuratamente equilibrate, staticamente e dinamicamente.

EMPLOI

- Les ventilateurs de la série NB sont particulièrement indiqués pour le refroidissement des moteurs en c.c., des lampes, des extruseuses, pour l'aspiration des fumées, des exhalations, et pour toutes ces applications où il faut déplacer des volumes d'air à travers des canaux. Ces appareils sont équipés de moteurs bi ou quadripolaires, autoventilès de la série unifiée MEC. Les limaçons sont en feuille d'acier préformée et électro-soudée. Une fonction spéciale du moteur permet à ces ventilateurs de canaliser des fluides propres, ou peu poussiéreux, à une température maximale de 250°C (NB-AT).
- Les ventilateurs de la série MAP sont particulièrement indiqués sur le machines du secteur des matières plastiques et sur les sableuses, et sont fournis avec des moteurs à 2 pôles autoventilés. Les limaçons sont en feuille d'acier soudée ou agrafée.

L'équilibre dynamique et statique des parties mobiles à pales courbes avant, en tôle au cadmium, a été effectué avec soin.

USE

- NB series fans are particularly suited for cooling D.C. motors, lamps, extruders, etc., to extract fumes and gasses and in all applications that require the moving of large volumes of channelled air. Supplied complete with Unified Series MEC 2 or 4 pole self-ventilating motor units. The volutes are constructed of pressed and spot-welded or electrically folded sheet steel. Clean fluids or fluids containing small particles can be transferred at a maximum temperature of 250°C using a special motor application (NB-AT).
- MAP series fans are particularly suitable for machines which work plastic materials and sand-blasting machines; they are supplied complete with Unified Series MEC 2 pole self-ventilating motor units. The volutes are constructed of pressed and spot-welded or folded sheet steel.

Dynamically and statically balanced impellers, with cadmium-plated forward facing vanes.

ANWENDUNG

- Die Ventilatoren der Serie NB sind besonders für die Kühlung von Gleichstrommotoren, Lampen, Extrudern, usw., zum Absaugen von Rauch, Dampf usw., und für alle die Anwendungen geeignet, bei denen große Luftmengen durch Kanäle befördert werden. Diese Geräte sind mit 2- und 4- poligen eigenbelüfteten Motoren ausgestattet, die zur EWG-Einheitsserie gehören. Die Spiralgehäuse sind aus formgestanztem und elektrisch heftgeschweißten Stahlblech hergestellt. Diese Ventilatoren können sauberes oder leicht staubiges Fluid bis zu einer Höchsttemperatur von 250°C befördern (NB-AT).
- Die Ventilatoren der Serie MAP sind besonders für Kunststoffbearbeitungsmaschinen und Sandstrahlapparate geeignet. Diese Geräte sind mit 2-poligen eigenbelüfteten Motoren ausgestattet, die zur EWG-Einheitsserie gehören. Die Spiralgehäuse sind aus geschweißtem oder gefalztem Stahlblech hergestellt.

Die mit nach vorn gerichteten gekurvten Schaufeln ausgestatteten und aus kadmiertem Blech hergestellten Läufer werden sowohl statisch als auch dynamisch genau ausgewuchtet.

Campo di funzionamento
Operating range
Champe de Fonctionnement
Leistungsbereich

Serie NB

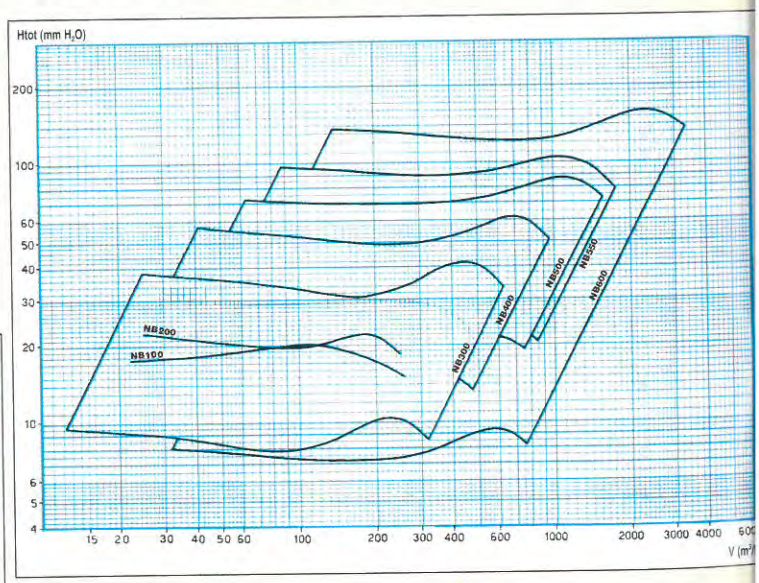

Serie MAP

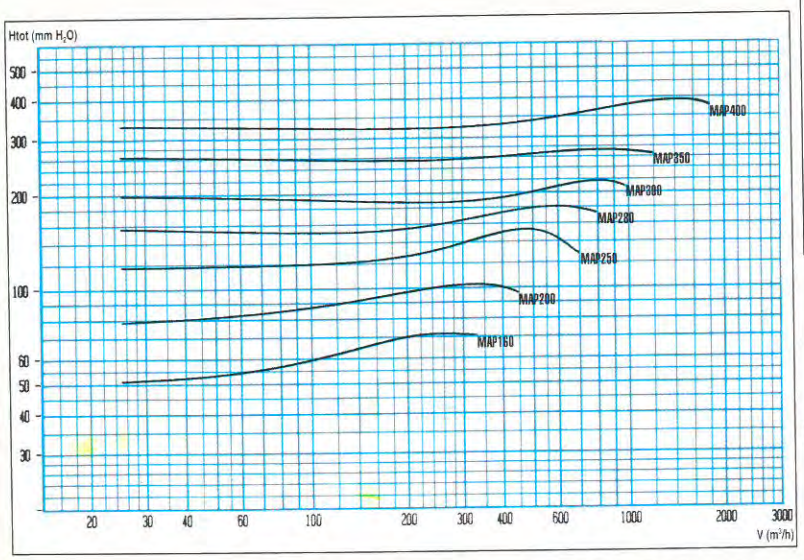

I dati di prestazioni si riferiscono all'aria con densità standard di 1,205 Kg/m³ secondo le norme UNI 7179-73 P.
The performance data are referred to the air with standard density of 1,205 Kg/m3 as per UNI 7179-73 P Standards.

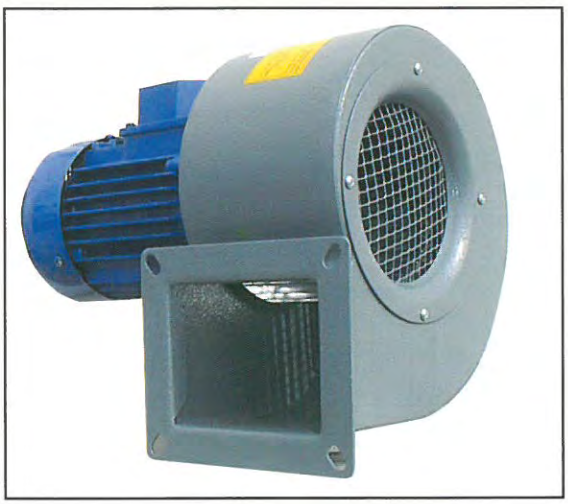

NB

2 Poli	4 Poli
2 Poles	4 Poles
2 Poles	4 Poles
2 Polig	4 Polig

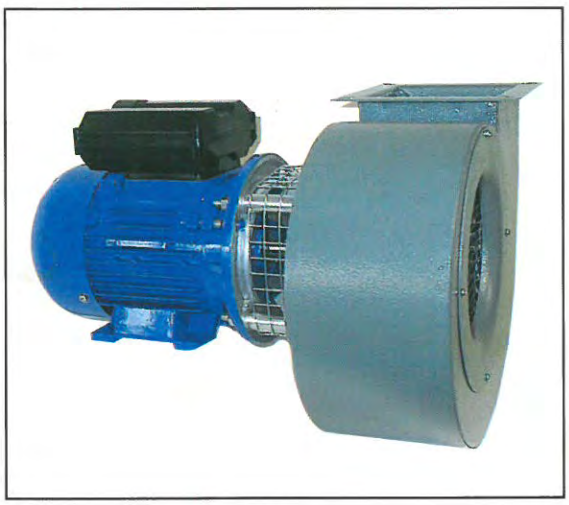

NB-AT

2 Poli	4 Poli
2 Poles	4 Poles
2 Poles	4 Poles
2 Polig	4 Polig

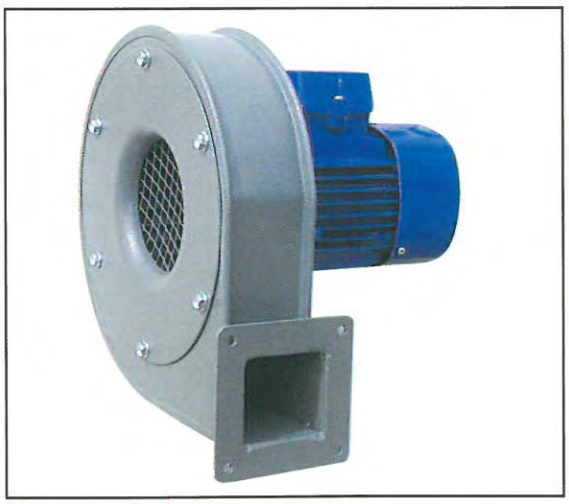

MAP

2 Poli
2 Poles
2 Poles
2 Polig

serie
series
série
serie

NB

DIMENSIONI D'INGOMBRO E PESI
OVERALL DIMENSIONS AND WEIGHTS
DIMENSIONS D'ENCOMBREMENT ET POIDS
ABMESSUNGEN UND GEWICHTE

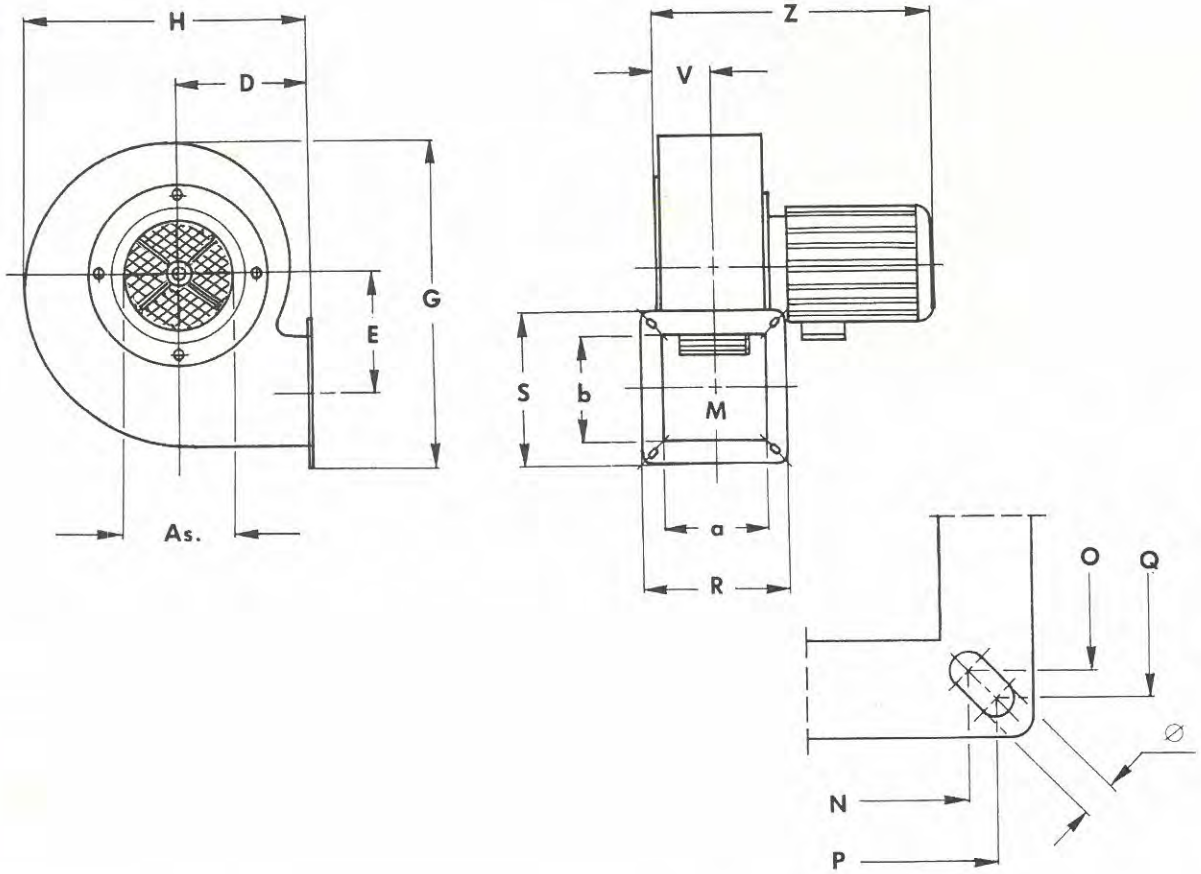

Tipo - Type - Tip		Ventilatore + Flangia aspirante Fan + Inlet flange Ventilateur + Bride à l'aspiration Ventilator + Flansch saugseitig							Flangia premente Outlet flange Bride en refoulement Flansch druckseitig									
Ventilatore Fan Ventilateur Ventilator	Motore Motor Moteur Motor	As.	D	E	G	H	V	Z(*)	Ma	Mb	N	O	P	Q	ø	R	S	Peso (weight)
NB 102	50E2	69	79	68	179	158	33	215	60	60	76	76	76	76	7	90	90	2,3
NB 202	56A2	84	106	62	190	180	39	245	70	63	94	90	94	90	7	115	110	2,5
NB 302	63A2	112	100	94	270	223	47	270	85	85	110	110	128	128	7	140	140	5,5
NB 402	63B2	112	100	94	270	223	60	295	110	85	128	103	138	115	9	155	130	6
NB 502	71A2	122	120	115	322	273	60	318	110	110	128	128	140	140	9	160	160	9,5
NB 504	71A4	122	120	115	322	273	60	295	110	110	128	128	140	140	9	160	160	6
NB 552	71B2	158	120	115	322	273	60	318	110	110	128	128	140	140	9	160	160	10
NB 602	80B2	180	149	145	405	338	77	385	140	140	160	160	170	170	9	190	190	20
NB 604	71A4	180	149	145	405	338	77	335	140	140	160	160	170	170	9	190	190	12

(*) Quota variabile, in funzione del tipo di costruzione (es. NB-AT) e della marca del motore.

Tabella non impegnativa
The above date are unbinding
Tableau sans engagement
Maße unverbindlich

Peso in Kg (completo di motore)
Weight in Kg (including motor)
Poids en Kg (complet avec moteurs)
Gewicht in Kg (mit Motor)

1
Raccordo non flangiato Aspirante - RNFLA
Inlet not flanged connection - RNFLA
Raccord sans bride sur l'aspiration - RNFLA
Nicht geflanschter sauganschluss - RNFLA

2
Raccordo Flangiato Aspirante - RFLA
Inlet flanged connection - RFLA
Raccord à bride sur l'apiration - RFLA
Geflanschter sauganschluss - RFLA

3
Base di sostegno del motore BAS
Motor support base BAS
Base de soutien du moteur BAS
Motoruntergestell BAS

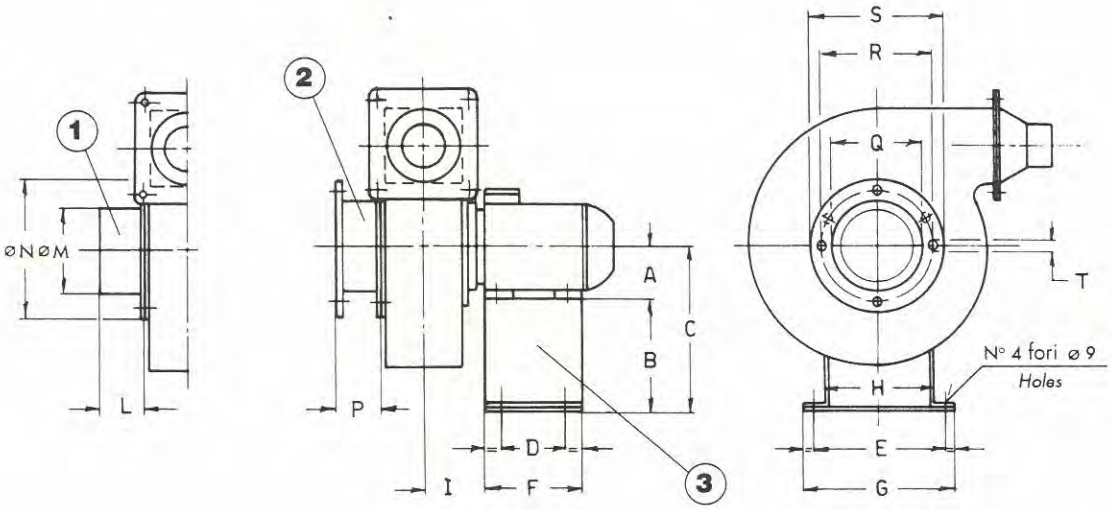

MOD.	Tipo Ventil. *Type fun*	L	M	N
RNFLA.1	NB 202	50	58	128
RNFLA.2	NB 302	50	78	160
RNFLA.3	NB 402	50	98	160
RNFLA.4	NB 502	50	98	206
	NB 504			
RNFLA.5	NB 552	50	118	206
RNFLA.6	NB 602	50	148	245
	NB 604			

MOD.	Tipo Ventil. *Type fun*	P	Q	R	S	T	n° Fori Holes
RFLA.1	NB 202	40	98	120	140	9	3 a 120°
RFLA.2	NB 302	50	130	155	180	9	4 a 90°
	NB 402						
RNFLA.3	NB 502	50	155	185	205	9	4 a 90°
	NB 504						
	NB 552						
RNFLA.4	NB 602	50	200	224	245	9	4 a 90°
	NB 604						

MOD.	Tipo Ventil. *Type fun*	A Trif.	B	C	D	E	F	G	H	I
BAS.1	NB 302	63	105	168	100	170	140	200	140	56
	NB 402									69
BAS.2	NB 502	71	135	206	100	190	140	220	160	79
	NB 504	63		198						72
	NB 552	71		206						79
BAS.3	NB 602	80	175	255	100	195	140	225	165	103
	NB 604	71		246						97

4
Filtro rigenerabile sulla bocca aspirante
Reusable filter on fan inlet
Filtre régénérable sur la bouche d'aspiration
Regenerierbarer Filter an der Saugöffnung

5
Raccordo quadro tondo premente
Square/round outlet connection
Embout carré-rond en refoulement
Viereckiges Rund- Verbindungsstück druckseitig

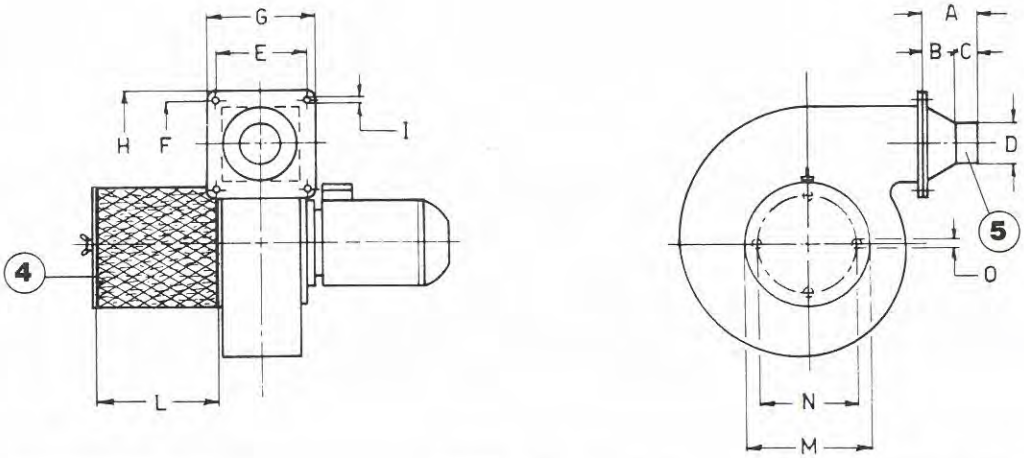

MOD.	Tipo Ventil. *Type fun*	L	M	N	O	n° Orif. Holes
F1	NB 302	152	175	147	4	4 a 90°
	NB 402					
F2	NB 502	167	175	147	4	4 a 90°
	NB 504					
	NB 552					
F3	NB 602	250	240	227	7	4 a 90°
	NB 604					

MOD.	Tipo Ventil. *Type fun*	A	B	C	D	E	F	G	H	I
R ⧄ ø1	NB 202	50	25	25	59	90	93	110	105	7
R ⧄ ø3	NB 302	60	30	30	78	120	120	140	140	7
R ⧄ ø4	NB 402	75	30	45	98	134	110	155	130	9
R ⧄ ø5	NB 502	75	30	45	98	136	136	160	160	9
	NB 504									
R ⧄ ø6	NB 552				118					
R ⧄ ø7	NB 602	75	30	45	148	170	170	190	190	9
	NB 604									

serie
series
série
serie

NB - MAP

CARATTERISTICHE IN MANDATA
SPECIFICATIONS IN DISCHARGE STAGE
CARACTERISTIQUES (TRAVAIL EN SOUFFLAGE)
EIGENSCHAFTEN DRUCKSEITIG

Tipo - Type - Tip

Ventilatore Fan Ventilateur Ventilator	Motore Motor Moteur Motor	Kw. inst.	n. min.	Lp dB/A	Portata - V = mc/h																										
					50	75	100	125	150	175	200	250	300	350	400	450	500	600	700	800	900	1000	1100	1200	1300	1400	1600	1800	2000	2200
					Pressione - Htot = mm.H_2O																										
NB 102	50E2	0,06	2800	53	22	21	21	23	23	24	23																				
NB 202	56A2	0,09	2800	60	22	21	22	23	24	24,5	25	24																			
NB 302	63A2	0,18	2800	69			41	40,5	40	40,5	41	42	43	44	44,5	44	43	39													
NB 402	63B2	0,25	2800	69					50	49,5	49	50	51	54	56	58	60	61	65,5	58											
NB 502	71A2	0,37	2800	72							68	68,5	69	69,5	70	72	73	75	78	81	83	85									
NB 552	71B2	0,55	2800	76									96	95	95,5	96	97	98	100	102	103	102	101	96							
NB 602	80B2	1,1	2850	79											125	124	123	122	123	125	126	128	130	132	135	138	142	144	147	149	
NB 504	71A4	0,25	1350	52			22	21,5	21	20,5	20	19	20	21	22	22,5	23	22	20	17											
NB 604	71A4	0,25	1380	58							31	30,5	30	29,5	29	29	29,5	30	30,5	31	31	30,5	29,5	28	25	22					
MAP 160	56A2	0,09	2800	58	60	62	64	67	69	72	74	79	78																		
MAP 200	63A2	0,18	2800	61			90	92	95	98	100	105	110	112	110																
MAP 250	71A2	0,37	2800	67					125	127	130	136	142	148	154	158	157														
MAP 280	71B2	0,55	2800	70							160	165	170	175	179	183	187	187													
MAP 300	80A2	0,75	2800	74								186	189	192	195	200	206	215	220												
MAP 350	90S2	1,5	2820	79									255	258	261	264	267	270	273	276	273	270									
MAP 400	90L2	2,2	2820	82										338	340	343	346	350	360	370	380	385	389	393							

Tolleranza sulla portata ± 5%
Capacity tolerance ± 5%

Tolérance sur le débit ± 5%
Fördertoleranz ± 5%

Tolleranza sulla rumorosità + 3 dB
Noise level tolerance + 3dB

Tolérance sur niveau sonore + 3 dB
Toleranz Schallpegel + 3 dB